RT-78L

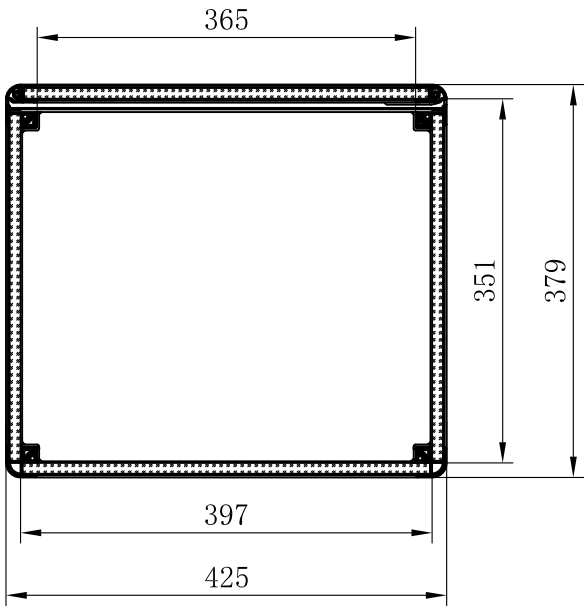
365
351
379
397
425

A-A

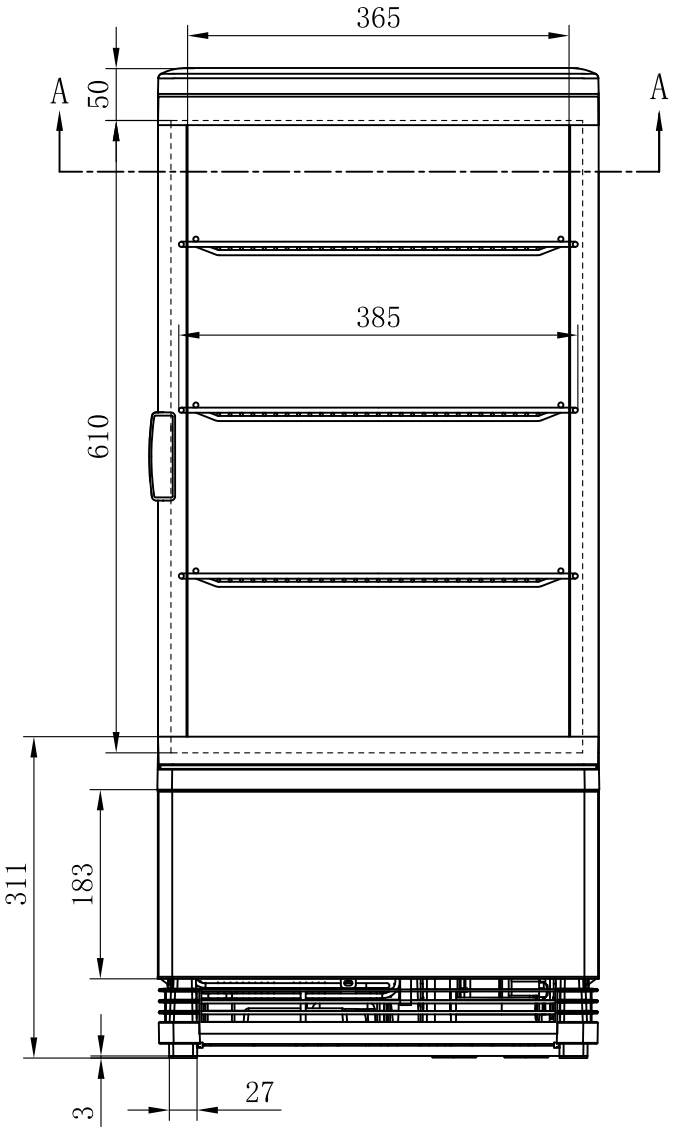
365
A
50
A
385
610
311
183
3
27

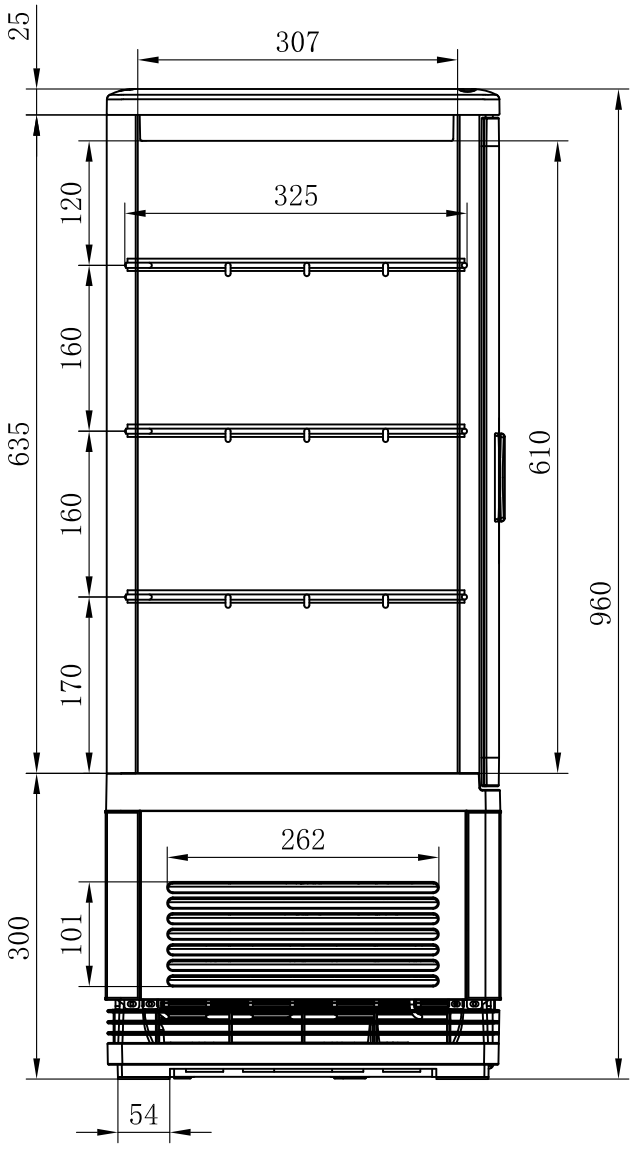
25
307
120
325
160
635
610
160
960
170
262
300
101
54