EXPLOSIONSZEICHNUNG

KBS Gastrotechnik GmbH – Schoßbergstraße 26 – 65201 Wiesbaden

www.kbs-gastrotechnik.de
Stand November 2025
*Für Druckfehler keine Haftung

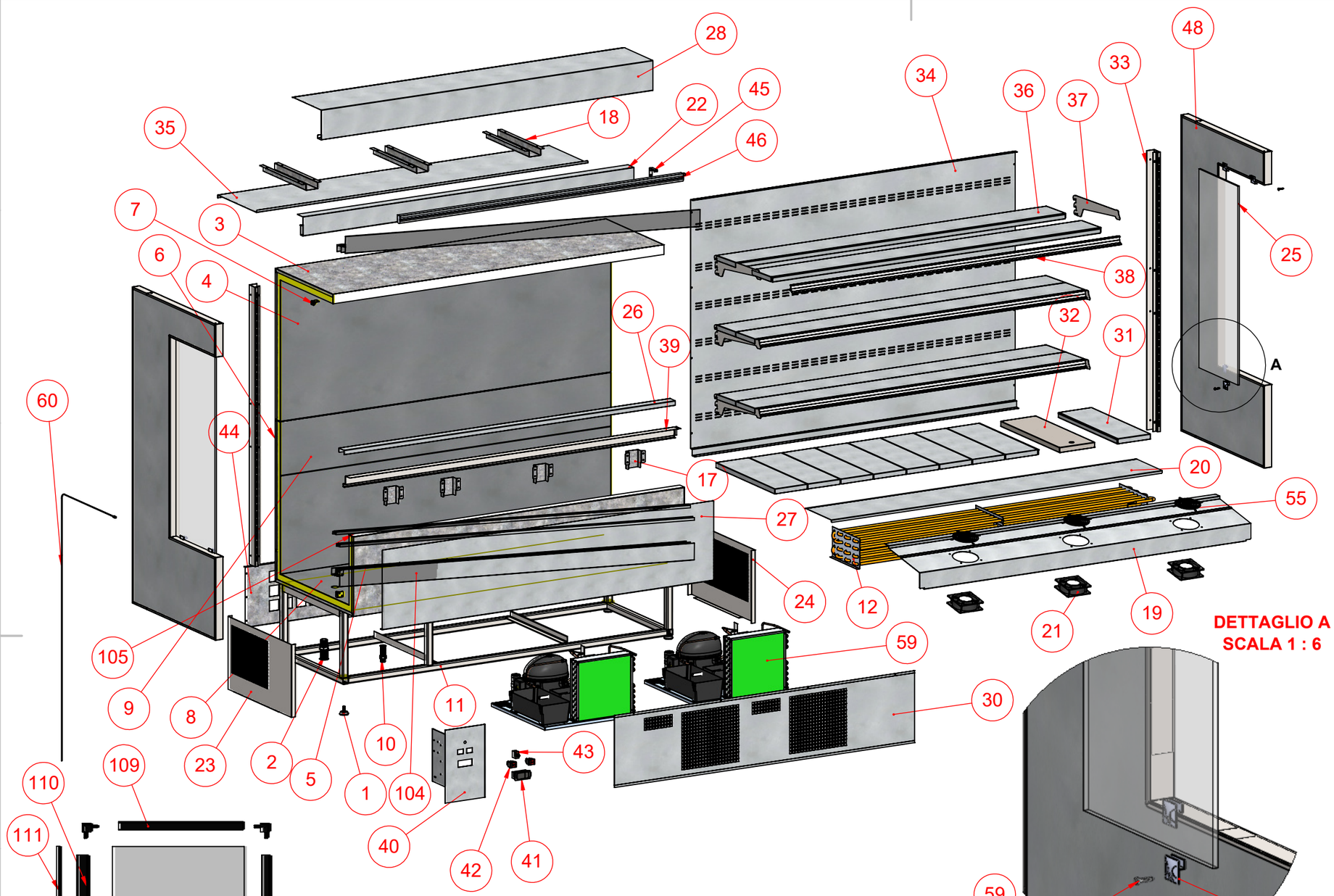

DETTAGLIO A
SCALA 1 : 6

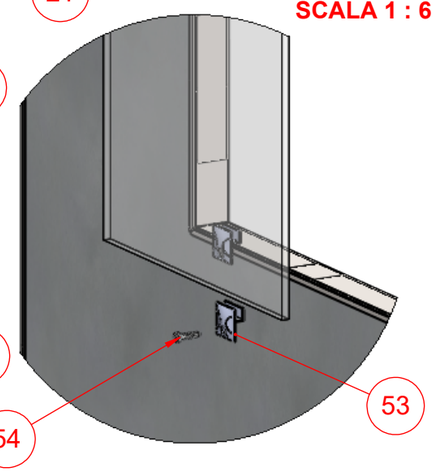

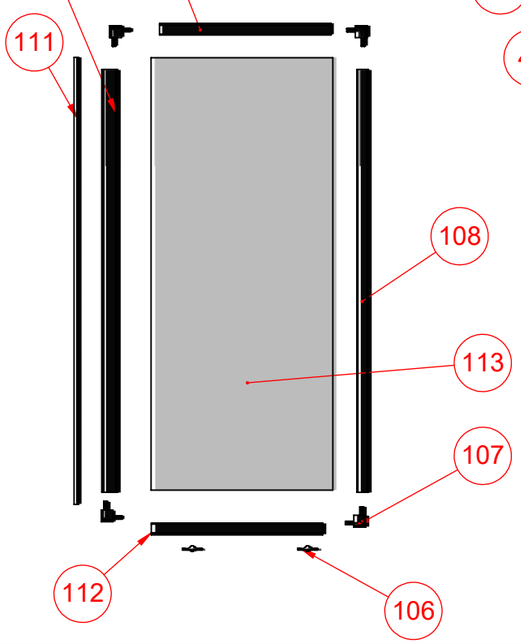

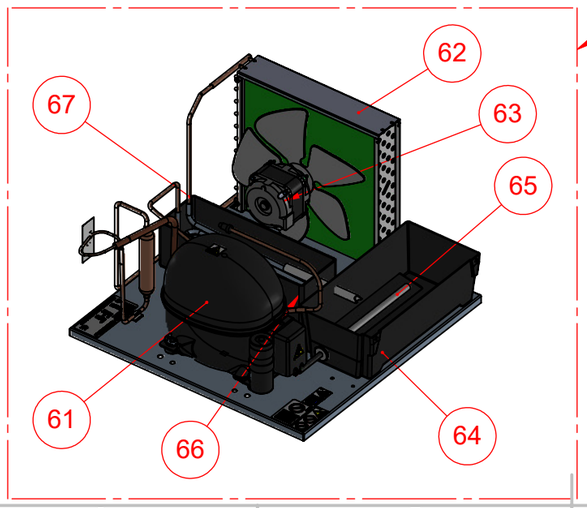

N.	DESCRIZIONE	QTA.'	CODICE
1	PIEDINO REGOLABILE POLIT. NERO 40X8 MA	4	Z50001272
2	TUBO SCARICO D. 32X90	2	Z50002176
3	VASCA ESTERNA L SILVER 180	1	CP0020134
4	VASCA INTERNA SUPERIORE SILVER 180	1	CP0023616
5	VASCA ESTERNA U SILVER 180	1	CP0020140
6	GIUNZIONE ESTERNA U SILVER 180	1	CP0020143
7	ANGOLARE CANALIZZAZIONE	6	C70103550
8	VASCA INTERNA INFERIORE SILVER 180	1	CP0023656
9	GIUNZIONE VASCA INT INF SILVER 180	1	CP0023659
10	TUBO SCARICO D. 20X75	2	Z50002174
11	TELAIO ARTIC 180 1717X340X570	1	Z50001861
12	EVAP. R290 COD. 803701 MURALI 180	1	Z50002772
17	SUPPORTO RETE ASP CERVINO	4	Z70000257
18	MONTANTE CIELO DANNY	3	Z70006878
19	PORTA VENTILATORI SILVER 180	1	Z70007165
20	COPRI EVAPORATORE SILVER 180	1	CP0019936
21	VENTILATORE 119X119X38 A FILO 3 MT MASSA	3	Z50002266
22	FERMO ARIA SILVER 180	1	Z70007100
23	LATERALE SOTTO SX SILVER	1	Z70000578
24	LATERALE SOTTO DX SILVER	1	Z70000577
25	CRISTALLO 08 SILVER LATERALE	2	Z50000465
26	PIANETTO SILVER 180	1	CP0019978
27	DECORAZIONE SILVER 180	1	CP0019919
28	PLAFONIERA SILVER 180	1	CP0019913
30	COPRI MOTORE SILVER 180	1	CP0020851
31	PIANO ESPOSIZIONE STD	9	Z70003884
32	PIANO ESP. CON FORO CREMAGLIERE 180	1	Z70000108
33	CREMAGLIERA SEMPLICE INOX L=1300MM	2	Z70000010
34	SCHIENALE FORATO CREMAGLIERE 180	1	Z70001215
35	CIELO SILVER 180	1	CP0019925
36	RIPIANO ESP. MURALI CREMAGLIERE 180	6	Z70003671
37	MENSOLA 359 MURALI	6	Z70000360
38	PROFILO ALL. PORTAPREZZI	3	Z50001445
39	RETE ASPIRAZIONE SILVER 180	1	Z70000518
40	LAMIERA QUADRO ELETTRICO SILVER	1	Z70006468
41	TERMOSTATO EVCO EV3X21N7VXRX10	1	Z50002133
42	INTERRUTTORE BIPOLARE	2	Z50002532
43	INTER. TERMICO MICRODISGIUNTORE+PROTEZ.	1	Z50001173
44	DIFESA POSTERIORE MURALI 200 L 1700	1	Z70000476
45	MOLLETTA FISSAGGIO PLAFONIERA MURALI	3	Z50002713
46	PLAFONIERA T5 FX16 16W L=1473	1	Z50001290
48	ASSIEME SPALLA SILVER	2	Z70001170
53	SUPP.FIANCO VETRO SP.8	8	CP0005027
54	VITE AF 3,9X25 TC -IC UNI IX	4	C50005370
55	GRIGLIA DI PROTEZIONE 119X119	3	Z50001063
59	UNITA' R290 NLE11CN RV102098-2 MURALI	2	Z50002580
60	SONDA NTC TERM. 1,5M	1	Z50002656
61	COMPRESSORE NEK6213U-A-CSIR R290	1	Z50000106
62	CONDENS. FILOPACCO UNITÀ R290 6213	1	Z50000110
63	MOTOVENT UN R290 10/40W DA 4,8 A 11 SECO	1	Z50001241
64	VASC. PVC RESISTENZA ELETTRICA	1	Z50002256
65	RESISTENZA PTC 270W+SPINA SCHUKO L=3000	1	C70261750
66	VASC. PVC ASCIUGACONDENSA GAS CALDO	1	Z50002255
67	SERPENTINA ASCIUGACONDENSA GAS CALDO	1	Z50001561
104	PROFILO CORNICE	2	Z50001480
105	PROFILO BINARIO	2	Z50001476
106	RUOTA PER PORTA SCORREVOLE	8	Z50001542
107	ANGOLARE PER PORTA SCORREVOLE	8	Z50000017
108	PROFILO RUOTA PORTA SCORREVOLE	2	Z50001494
109	PROFILO RUOTA PORTA SCORREVOLE	2	Z50001494
110	PROFILO MANIGLIA PORTA SCORREVOLE	2	Z50001484
111	GUARNIZIOE PER PORTA SCORREVOLE	2	Z50001152
112	PROFILO RUOTA PORTA SCORREVOLE	2	Z50001494
113	CRISTALLO SILVER 180 SCORR.	2	Z50000593

Revisione / Revision	Data / Date	Iniziali / Initials	Descrizione modifica / Modification object
-	-	-	-

ZOIN GLOBAL COOLING

Disegnato da: / Drawn by: **Gastaldon C.**

Data creazione / Creation date **11/01/2023**

Approvato da: / Approved by: M. Zoin

Data approvazione / Approval date -

Tolleranze generali: EN 22768-1 Media (m)
General tolerances according to EN 22768-a Media (m)

Gas refrigerante / Refrigerant gas

Modello / Model **SILVER**

Materiale / Material

Descrizione / Description

Massa (Kg) / Weight (Kg)

Codice / Part Nr. **SILVER**

European Method

Scala / Scale **1:18**

Il presente disegno è proprietà di Zoin e senza permesso scritto della stessa non potrà essere divulgata a terzi o riprodotto. La scoietà proprietaria tutela i propri diritti a temine di legge. Il disegno è realizzato con sistema CAD, pertanto tutte le modifiche dovranno essere eseguite con lo stesso sistema.
All proprietary rights reserved by Zoin This drawing must not be released to other parties or reproduced without writtenagreemen. The companyasserts one's rights according to the law. The drawing is made with CAD system and so all changes must be made with the same system.

A3