EXPLOSIONSZEICHNUNG

KBS Gastrotechnik GmbH – Schoßbergstraße 26 – 65201 Wiesbaden

www.kbs-gastrotechnik.de
Stand November 2025
*Für Druckfehler keine Haftung

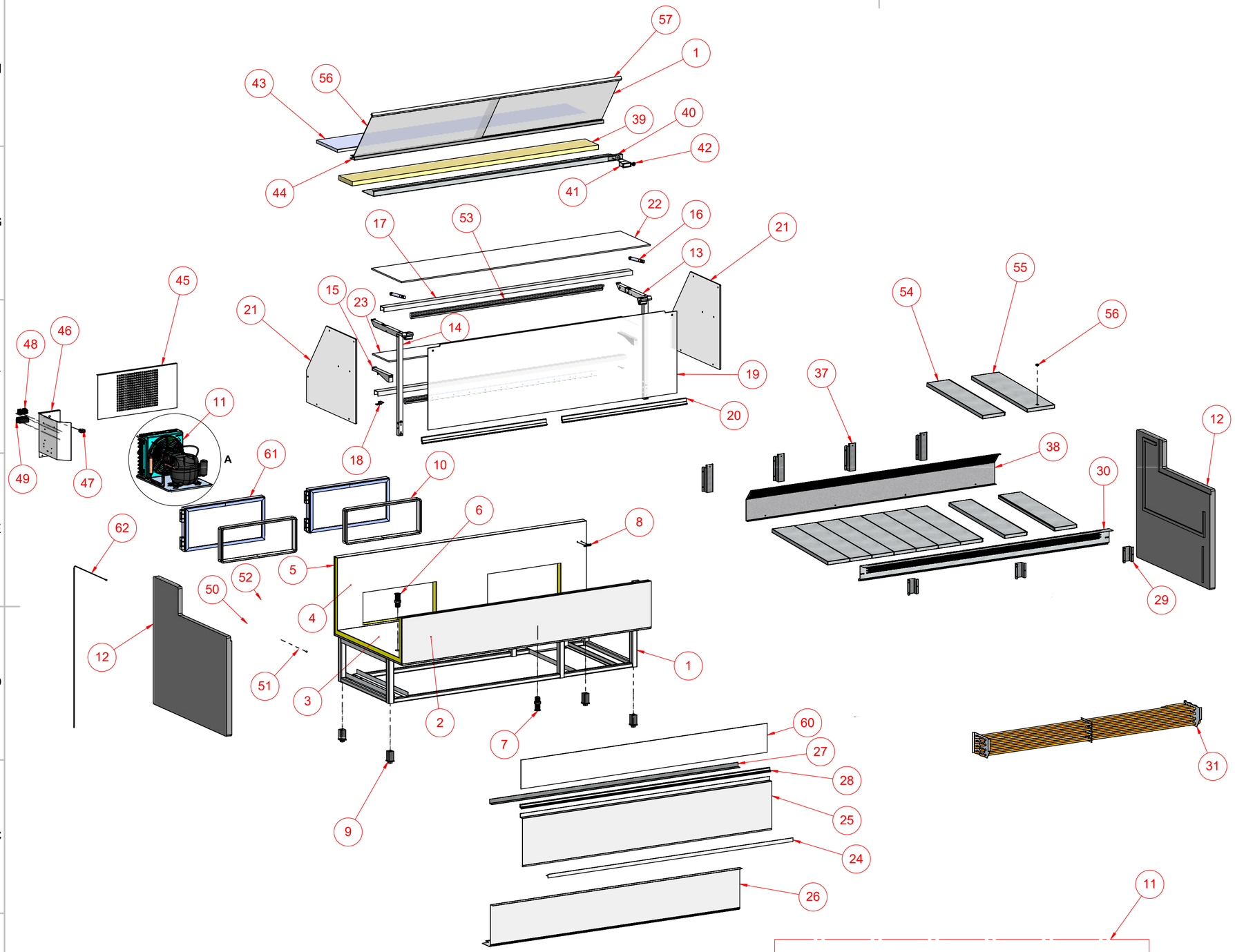

N	Descrizione	Qtà.	Codice
1	TELAIO MELODY 200 1915X330X683	1	Z50002000
2	VASCA ESTERNA MESETAS 200	1	Z70006221
3	LAM INTERNA VASCA PAGODA 200	1	Z70002511
4	SCHIENA INT MELODY MESETAS 200	1	Z70006326
5	SCHIENA EST MELODY MESETAS 200	1	Z70006332
6	TUBO SCARICO D. 20X75	1	Z50002174
7	TUBO SCARICO D. 32X90	1	Z50002176
8	FERMACAVO 2327.AA01XS	2	Z50000804
9	PIEDINO TAPPO QUADRO 40X40	4	C70047790
10	CORNICI CONTENIMENTO PORTA PVC	2	Z50000129
11	UNITA' R290 NLE11CN RV102000-2 BANCHI	1	Z50002572
12	SPALLA DX/SX ORPHEO GRIGIO	2	Z50001665
13	ASS.MONT. LAT. DESTRO PORTHOS 2018	1	Z50001724
14	ASS.MONT. LAT. SINISTRO PORTHOS 2018	1	Z50001725
15	BRACCETTI PER MENSOLA INT. PORTHOS 2018	2	Z50001733
16	HYDRO LIFT 250 PORTHOS 460N	2	Z50002720
17	PROFILO ALLUMINIO AD "U" 50X30X2	2	Z50002791
18	ANGOLARE SUPP MENSOLA INTERMEDIA PORTHOS	2	CP0021537
19	CRISTALLO 06 PORTHOS 200 FRONT. 2021	1	Z50002784
20	PROFILO ALL. SUP. PORTA VETRO	2	Z50001440
21	CRISTALLO 08 MESETAS LATERALE PISTONI	2	Z50002666
22	CRISTALLO 08 PORTHOS 200 CAPPELLO	1	Z50000445
23	CRISTALLO 08 PORTHOS 200 MENSOLA	1	Z50000446
24	PROFILO A T 30X30X2	1	Z50001457
25	DEC. SUP. MESETAS STRUTTURA 200 GRIGIA	1	Z70006858
26	DECORAZIONE INFERIORE MESETAS 200 GRIGIA	1	Z70006828
27	ANGOLARE PORTHOS FRONTALE 200	1	Z70006657
28	GOMMA BATTIVETRO ESPRIT	1	C60002830
29	SUPPORTO INOX RETE ASP PORTHOS	3	Z70000253
30	RETE ASP PORTHOS VENT 200	1	Z70000185
31	EVAP. R290 DOPPIO SHADOW 200	1	Z50000784
37	SUPPORTO INOX MANDATA ARIA MELODY VENT	4	Z70000534
38	MANDATA ARIA TIBET L 2000	1	Z70001477
39	LISTELLI 180x30x1200 FIANCATINA FUJIYAMA	2	Z70001115
41	TERMOMETRO INCASSO +40 -40	1	Z50001269
42	PASSACAVO PER BANCHI VENTILATI M16 SNAP	1	Z50001090
43	GRANITO ROSA BETA 280X1920	1	Z70006429
44	ACCIAIO PORTA PLEXI TIBET 200	1	Z70000485
45	LAMIERA COPERTURA MOTORE ORLEANS CON CEL	1	Z70001462
46	LAMIERA QUADRO ELETTRICO PORTHOS 2 INT.	1	Z50001173
47	INTER. TERMICO MICRODISGIUNTORE+PROTEZ. 48	1	Z50002532
INT	ERRUTTORE BIPOLARE	2	Z50002133
49	TERMOSTATO EVCO EV3X21N7VXRX10	1	C50007610
50	VASCHETTA RACCOGLI CONDENSA 370X105G90 51	1	C70261750
RE	SISTENZA PTC 270W+SPINA SCHUKO L=3000 52	1	Z70000411
PR	OTEZIONE PTC PER ZOIN	1	Z50002610
53	PLAFONIERA T5 FX16 16W L=1473	2	Z70002540
54	PIANO ESPOSIZIONE STD PAGODA STATICO	10	Z70000087
55	PIANO ESPOSIZIONE C. FORO PAGODA VENT.20	1	
56	ANELLO PVC PER PIANO ESPOSIZIONE	1	C70065540
57	CHIUSURA IN PLX SP.4 MM 435X0990 L=2000	1	Z50001395
58	CHIUSURA IN PLX SP.4 MM 440X0990 L=2000	1	Z50001396
59	PROFILO ALL. ""UU"" PORTHOS 200	1	Z70002888
60	CRISTALLO 04 JINNY 200 FRONTALINO	1	Z50000154
61	PORTA CON CERNIERE	2	Z50001434
62	SONDA NTC TERM. 1,5M	1	Z50002656
63	PROTEZIONE PTC PER ZOIN	1	Z70000411
64	RESISTENZA PTC 270W+SPINA SCHUKO L=3000	1	C70261750
65	VASCHETTA RACCOGLI CONDENSA 370X105G90	1	C50007610
66	COMPRESSORE NEK6213U-A-CSIR R290	1	Z50000106
67	MOTOVENT UN R290 10/40W DA 4,8 A 11 SECO	1	Z50001241
68	CONDENS. FILOPACCO UNITÀ R290 6213	1	Z50000110

Optional

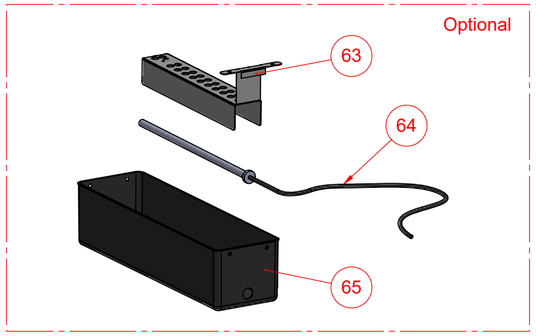

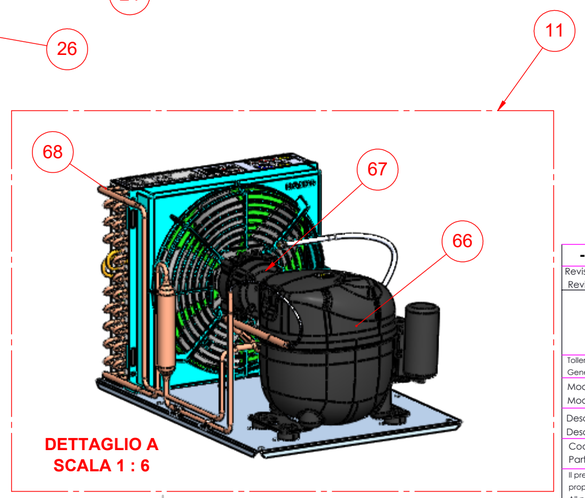

DETTAGLIO A
SCALA 1 : 6

Revisione Revision	Data Date	Iniziali Initials	Descrizione modifica Modification object
-	-	-	-

ZOIN GLOBAL COOLING

Disegnato da: Drawn by:	Gianluca Savin	Data creazione Creation date	19/09/2022
Approvata da: Approved by:	M. Zoin	Data approvazione Approval date	-
Tolleranze generali: EN 22768-1 Media (m) General tolerances according to EN 22768-a Media (m)		Gas refrigerante Refrigerant gas	
Modello Model	MESETAS	Materiale Material	
Descrizione Description	MESETAS 200 STATICO CON STRUTTURA	Massa (Kg) Weight (Kg)	
Codice Part Nr.	MT200PSSG	European Method	Scala Scale 1:20

Il presente disegno è proprietà di Zoin e senza permesso scritto della stessa non potrà essere divulgata a terzi o riprodotto. La società proprietaria tutela i propri diritti a termine di legge. Il disegno è realizzato con sistema CAD, pertanto tutte le modifiche dovranno essere eseguite con lo stesso sistema.
All proprietary rights reserved by Zoin This drawing must not be released to other parties or reproduced without writtenagreemen. The companyasserts one's rights according to the law. The drawing is made with CAD system and so all changes must be made with the same system.

A2