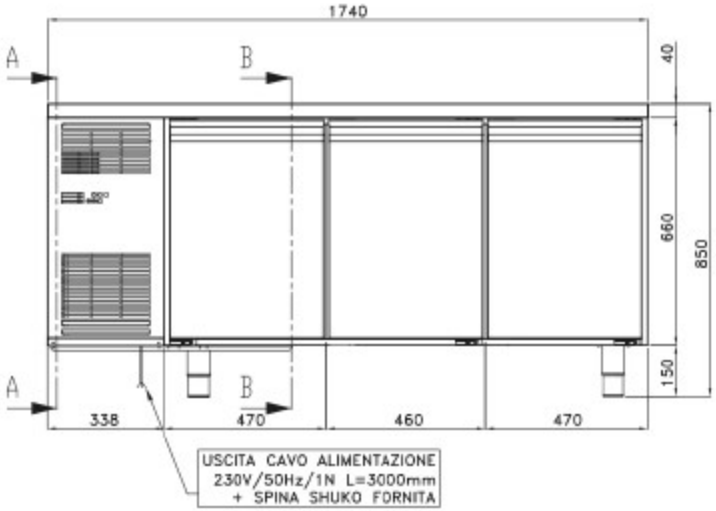
1740
A
B
40
660
850
150
338
470
460
470
USCITA CAVO ALIMENTAZIONE
230V/50Hz/1N L=3000mm
+ SPINA SHUKO FORNITA

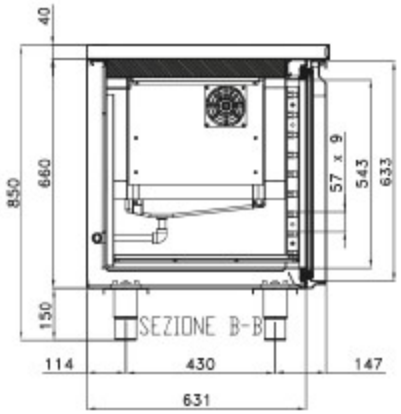
40
850
660
150
57 x 9
543
633
SEZIONE B-B
114
430
147
631

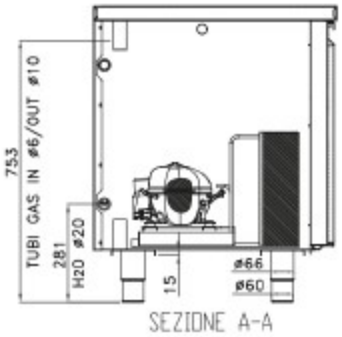
753
TUBI GAS IN ø6/OUT ø10
281
H20 ø20
15
ø66
ø60
SEZIONE A-A

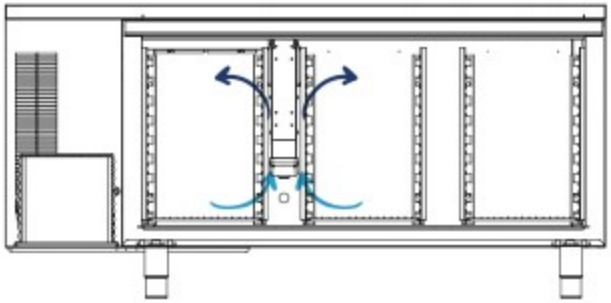

1740
700
1111

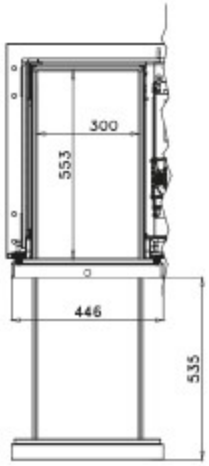
300
553
446
535

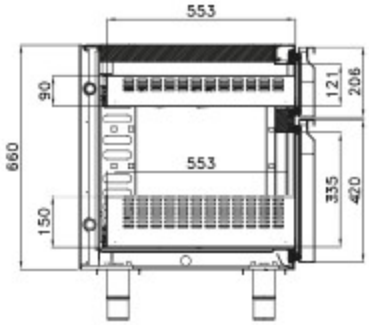
553
90
121
206
660
553
335
420
150

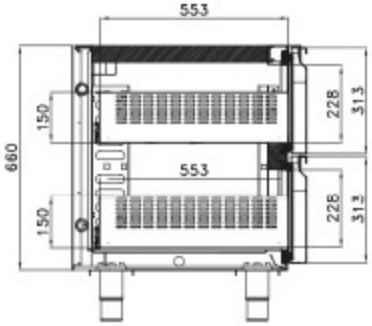
553
150
228
313
660
553
150
228
313

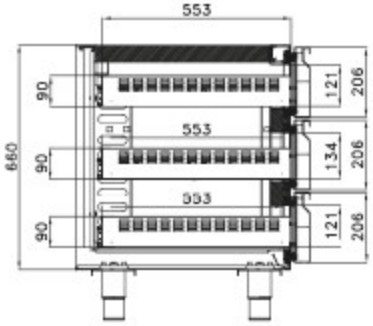
553
90
121
206
553
660
90
134
206
553
90
121
206