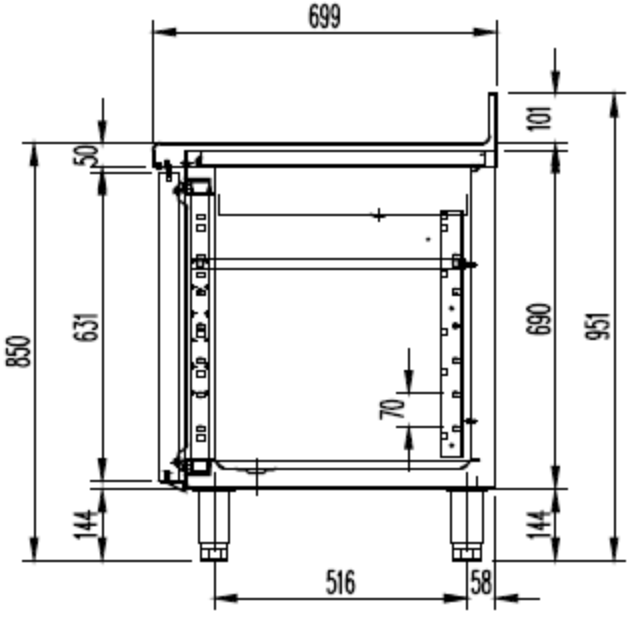
699
101
50
850
631
690
951
70
144
144
516
58

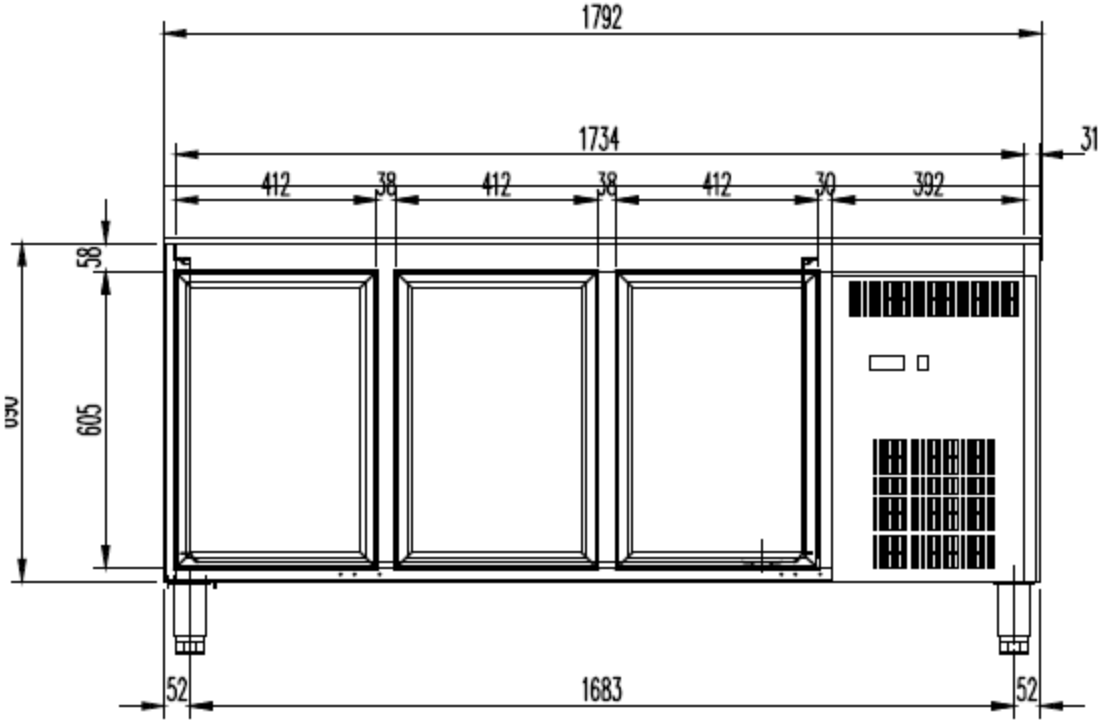
1792
1734
31
412
38
412
38
412
30
392
58
605
52
1683
52

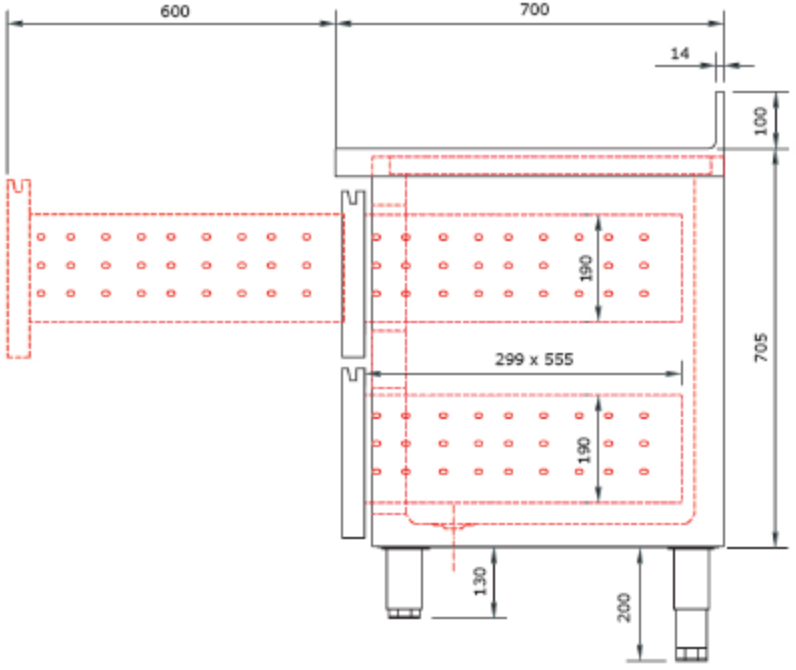
600
700
14
100
190
299 x 555
190
705
130
200