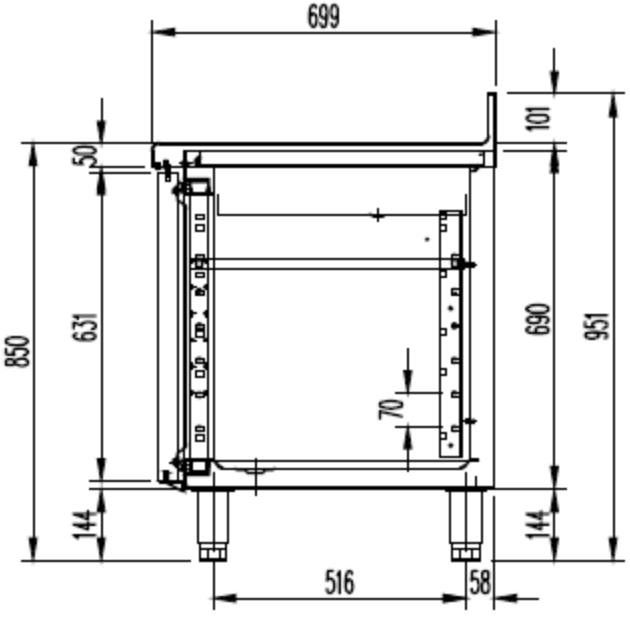
699
101
50
850
631
690
951
70
144
144
516
58

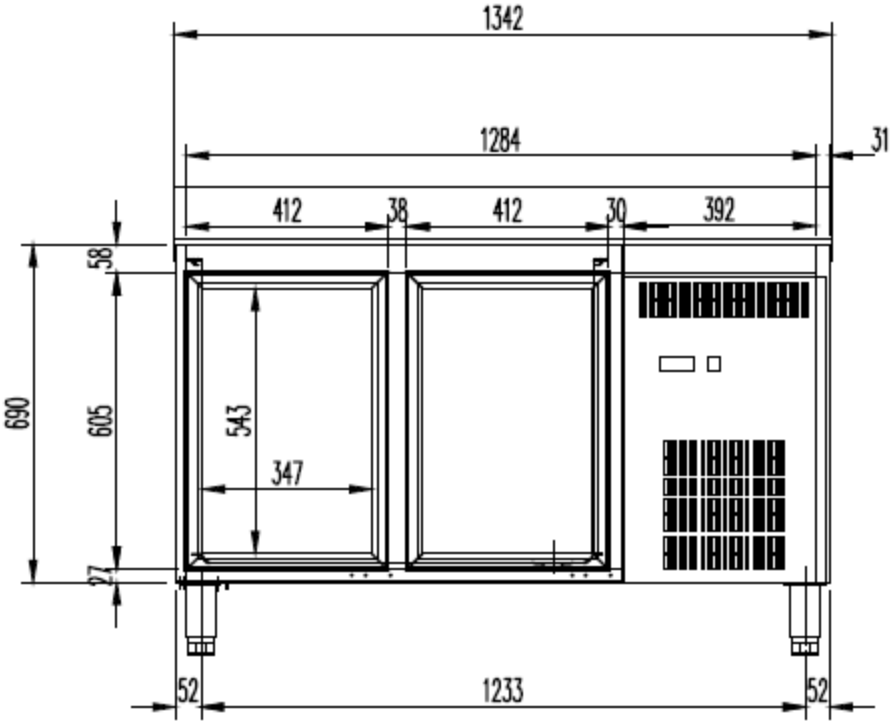
1342
1284
31
412
38
412
30
392
58
690
605
543
347
27
52
1233
52

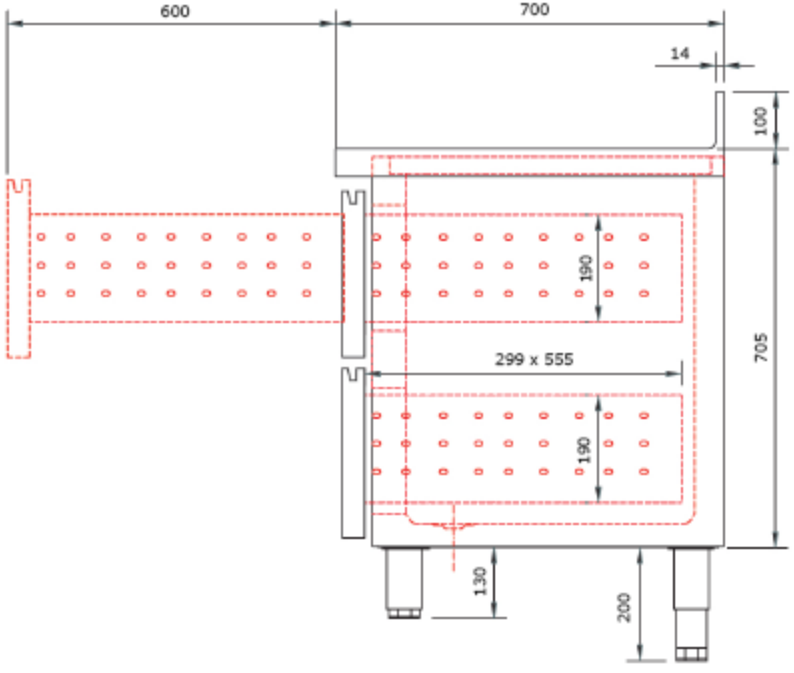
600
700
14
100
190
705
299 x 555
190
130
200