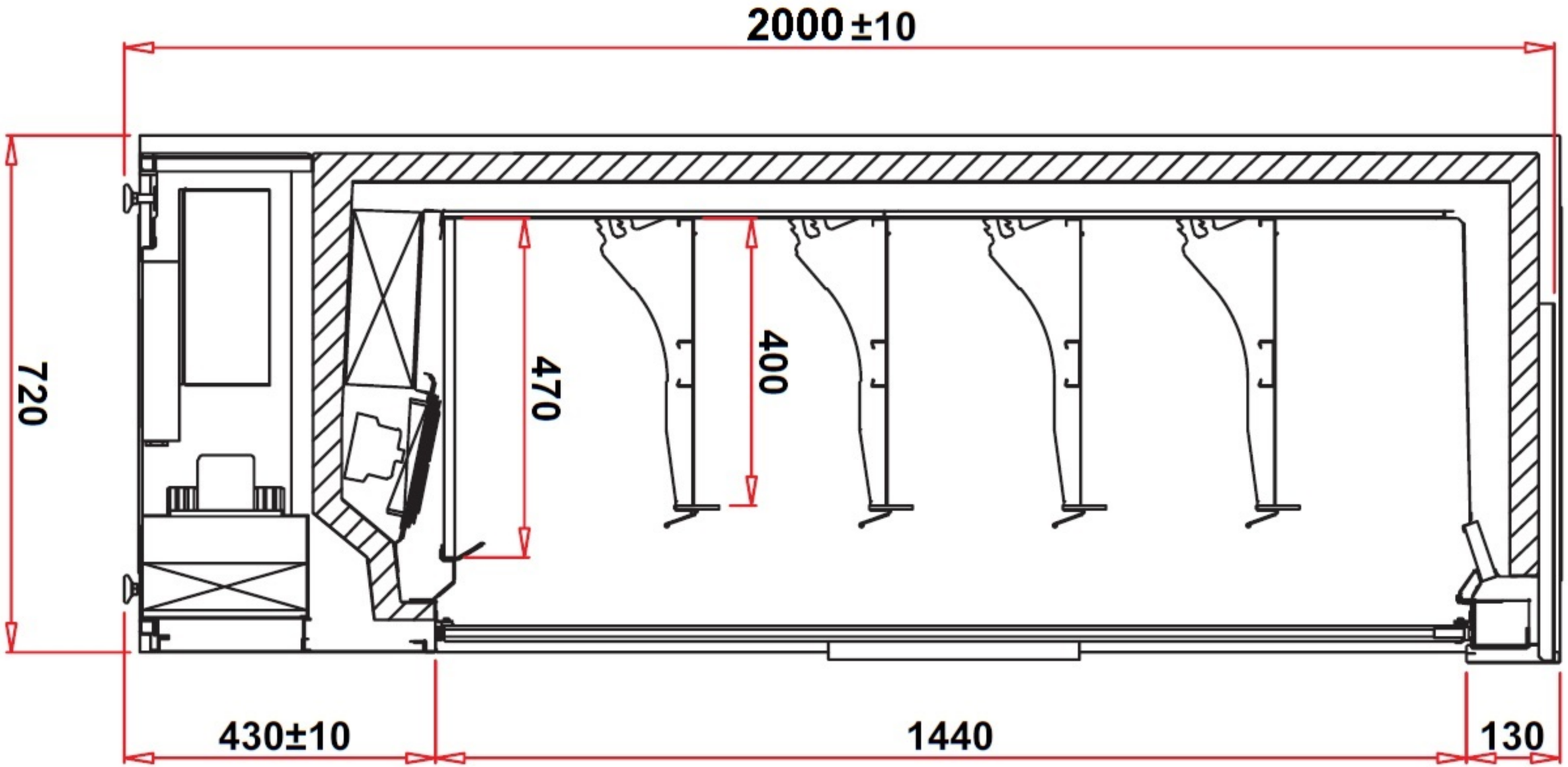
2000 ±10
720
470
400
430±10
1440
130