SCHALTPLAN

KBS Gastrotechnik GmbH – Schoßbergstraße 26 – 65201 Wiesbaden

www.kbs-gastrotechnik.de
Stand Oktober 2023

5.1 - Elektrischer Schaltplan

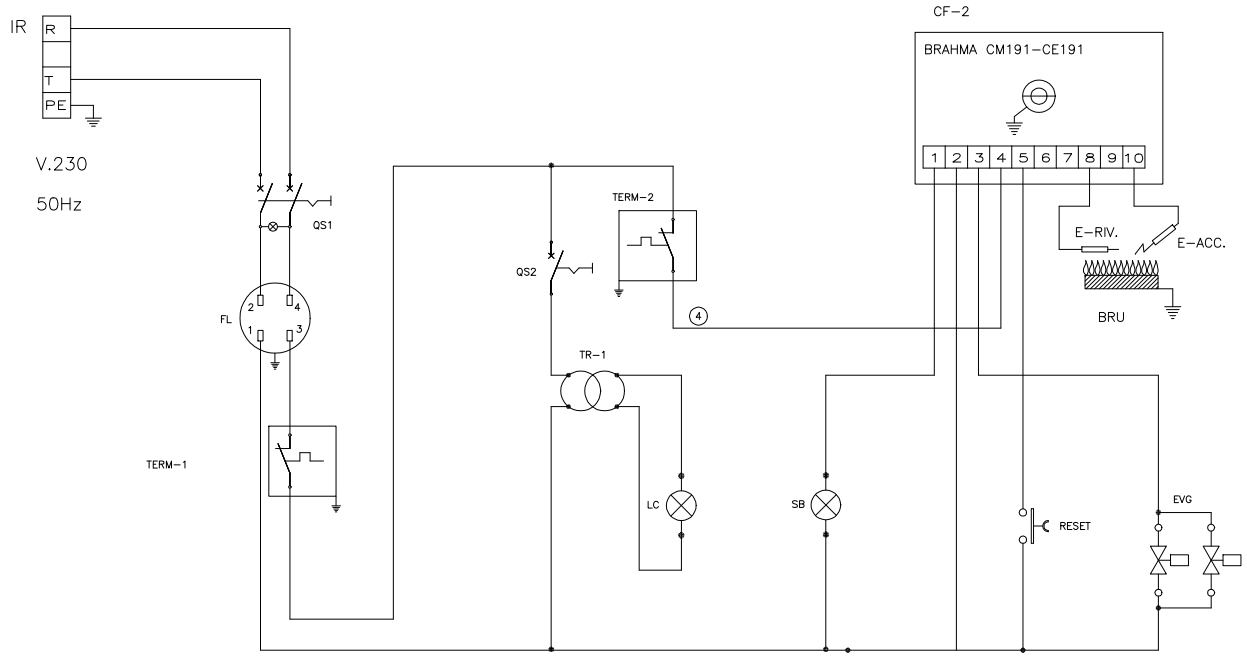

Legende

IR	Netzeingang - Klemmenbrett
TERM-2	Temperaturregelungsthermostat
CF-1	Flammenüberwachung
FL	Netzentstörfilter
TERM-1	Sicherheitsthermostat
QS1	Hauptschalter
QS2	Lichtschalter Garkammer
TR-1	Transformator für Kammerbeleuchtung 230/12 V
LC	Licht Garkammer
SB	Kontrollleuchte Blockierung
EVG	Magnetventil Gaseintritt
RESET	Reset Blockierung Flammenüberwachung
E-RIV	Elektrode Flammenerfassung
E-ACC	Elektrode Flammenzündung
BRU	Atmosphärischer Gasbrenner