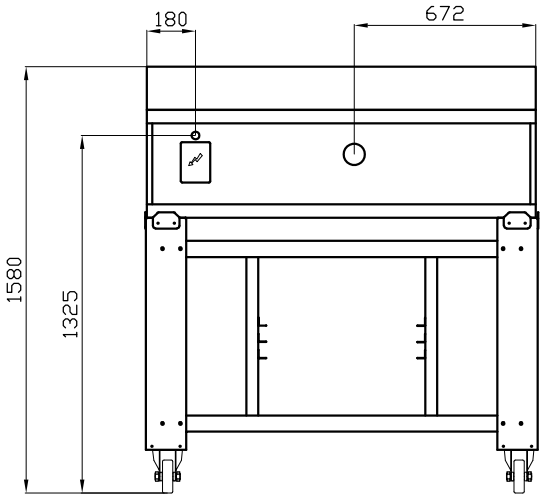


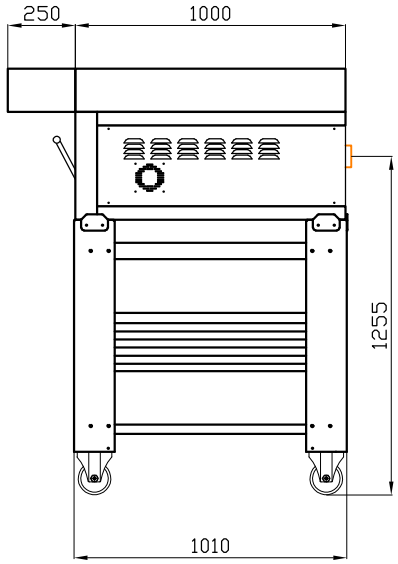


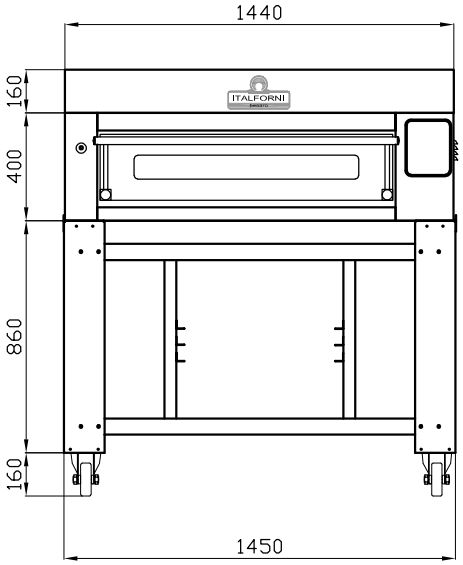


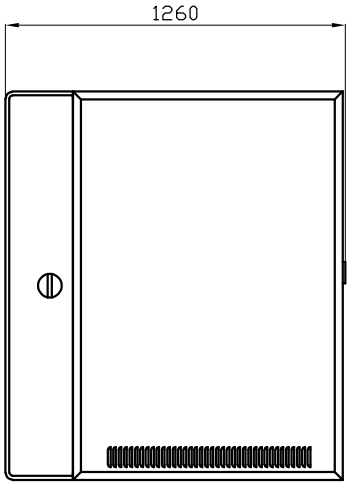


| | | | | | |
|---|---|---|---|---|---|
| Progetto<br>EURO CLASSIC 105x70 | | | | | |
| | Revis. | Descrizione modifica | | Modificato da: | Data |
| Directory<br>Tolleranze Generali UNI EN 22768<br>Classe di tolleranza | Denominazione<br>COMPOSIZIONE CAVALLETTO H=860 + 1 FORNO + CAPPA | | | | |
| ITALFORNI pesaro | Peso [Kg] | Materia Prima | | | Trattamento |
| | Q.tà | Pag. | Disegnatore<br>Barbarini | Scala<br>1 : 20 | Codice |
| | Il presente disegno è proprietà di ITALFORNI Pesaro e non potrà essere utilizzato ne divulgato se non dopo autorizzazione scritta di ITALFORNI Pesaro, la quale tutelerà i propri diritti a termine di legge. | | Data<br>23-11-22 | Formato<br>A3 | Dis. n° / Revis. |