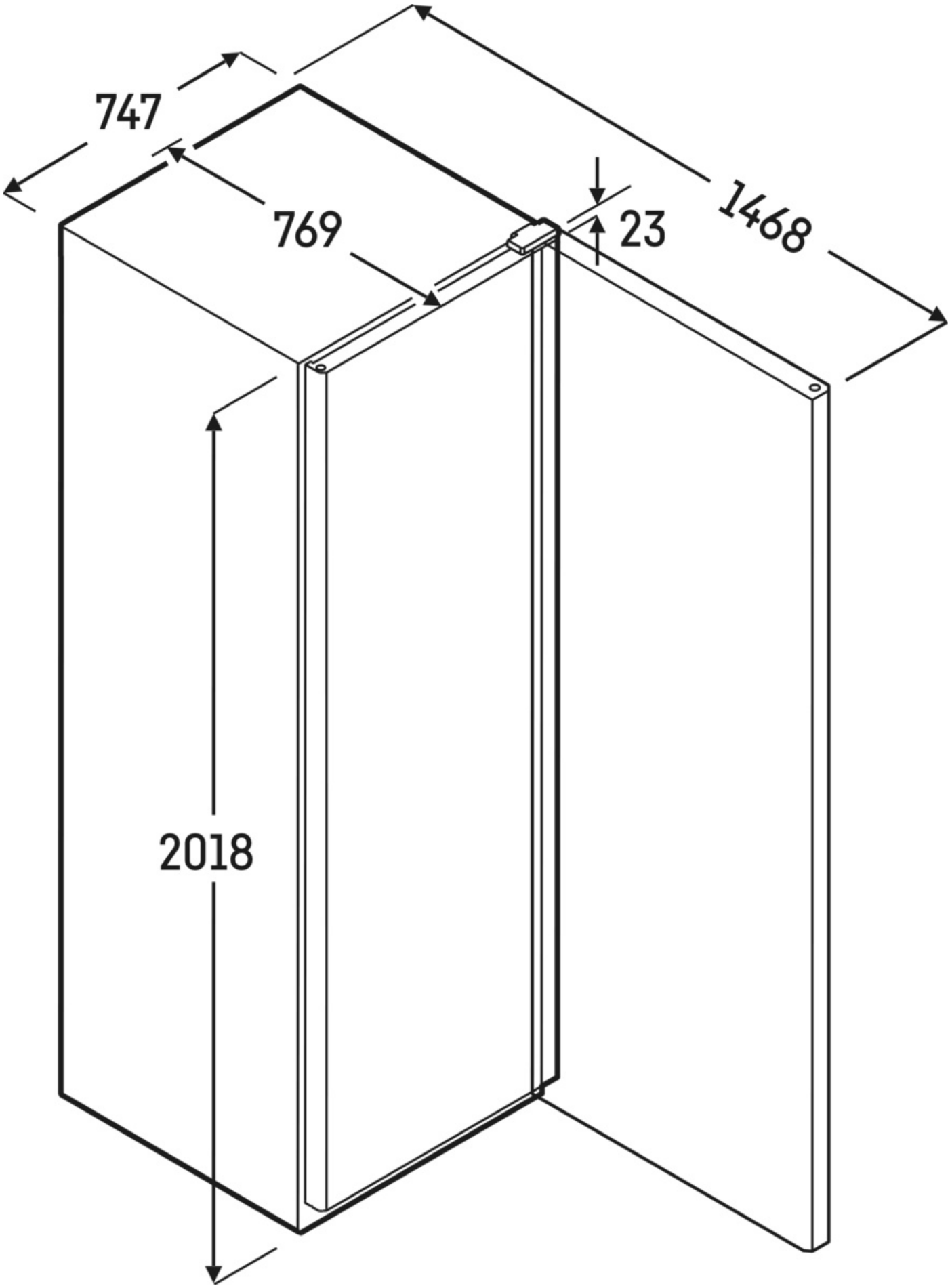
747
769
23
1468
2018