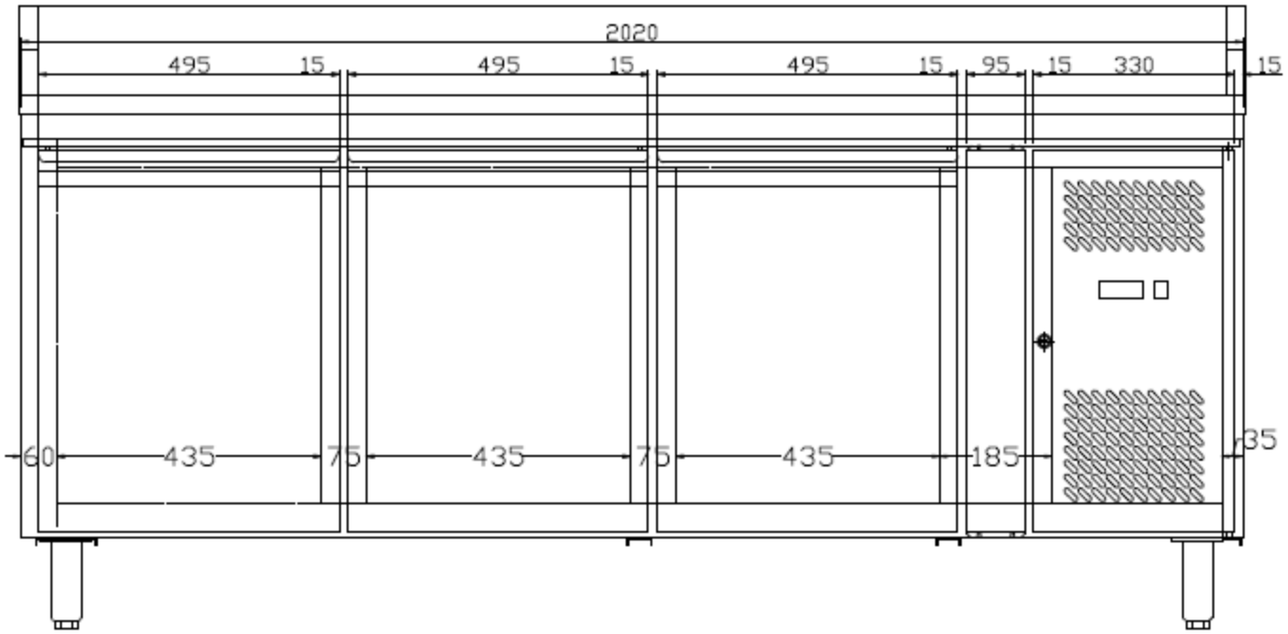
2020
495
15
495
15
495
15
95
15
330
15
60
435
75
435
75
435
185
35

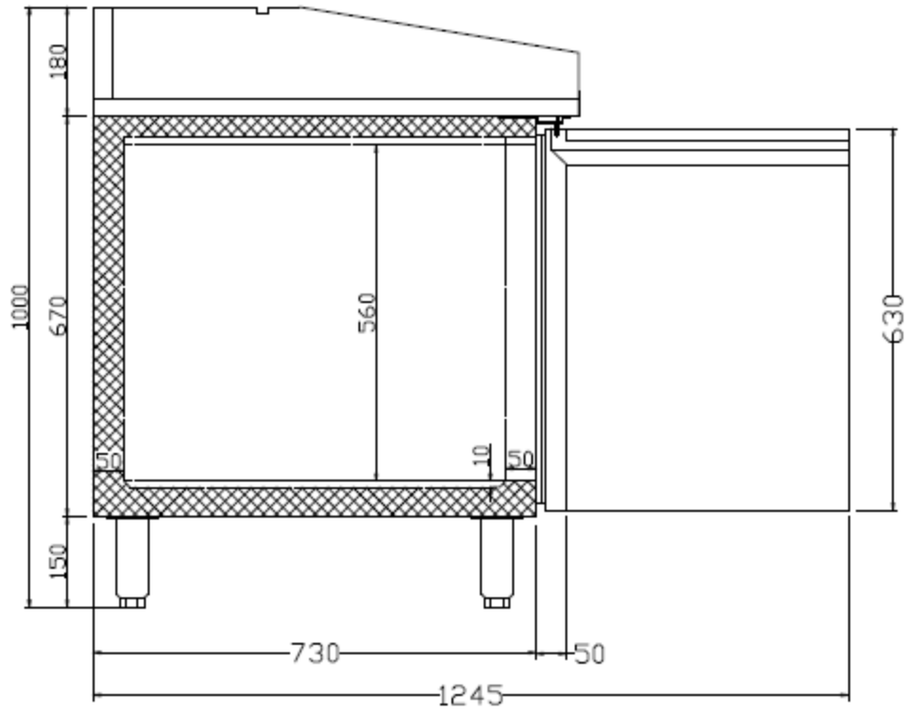
1000
180
670
150
560
50
10
50
630
730
50
1245

KBS