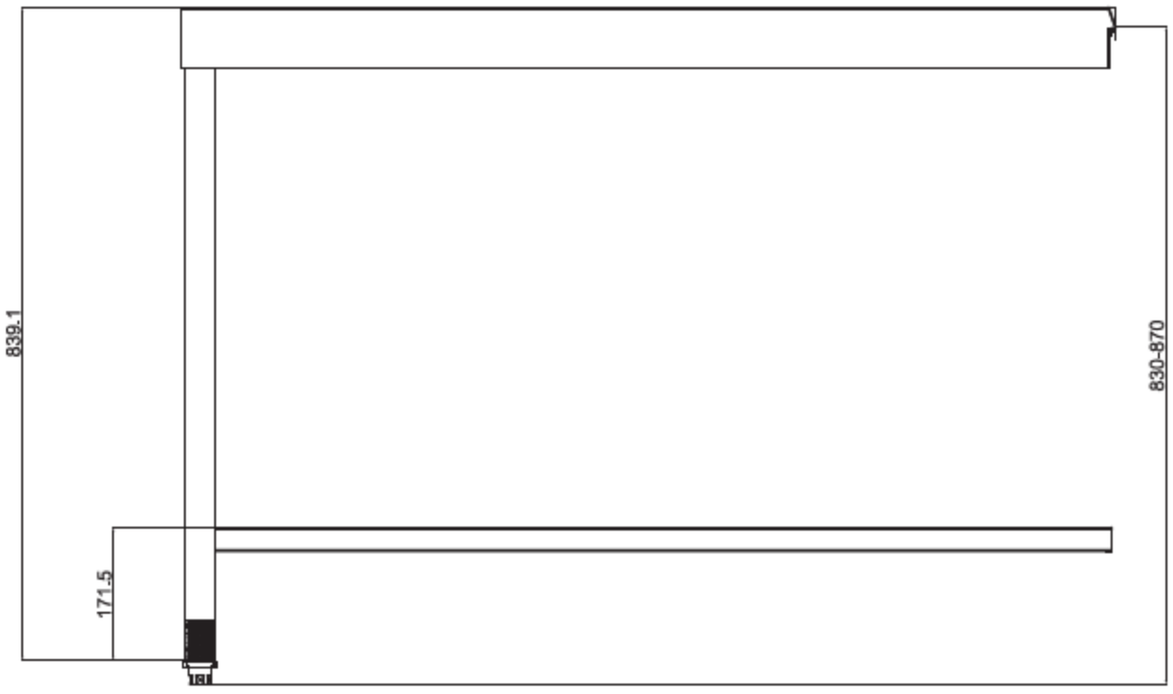
839.1
830-870
171.5

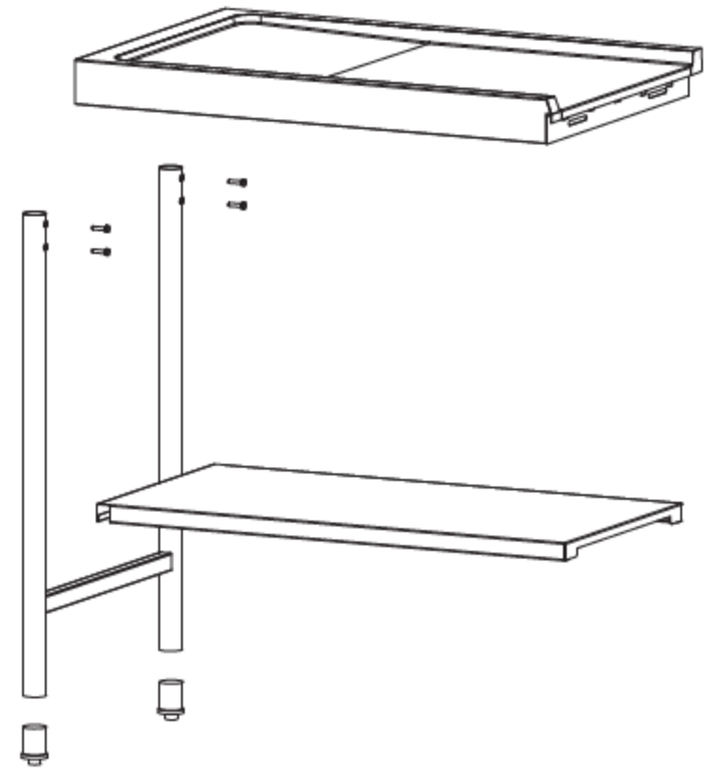

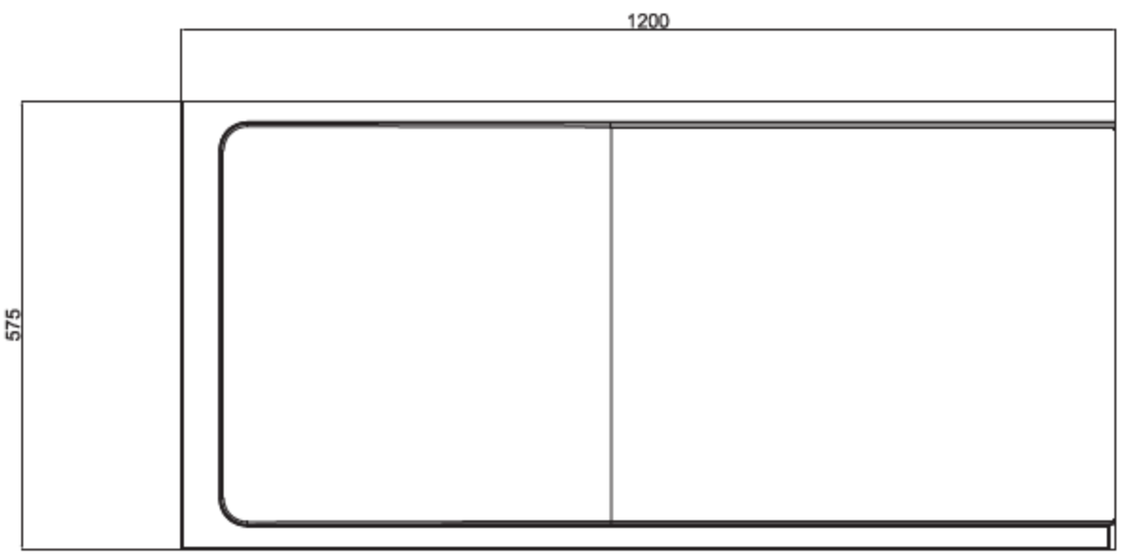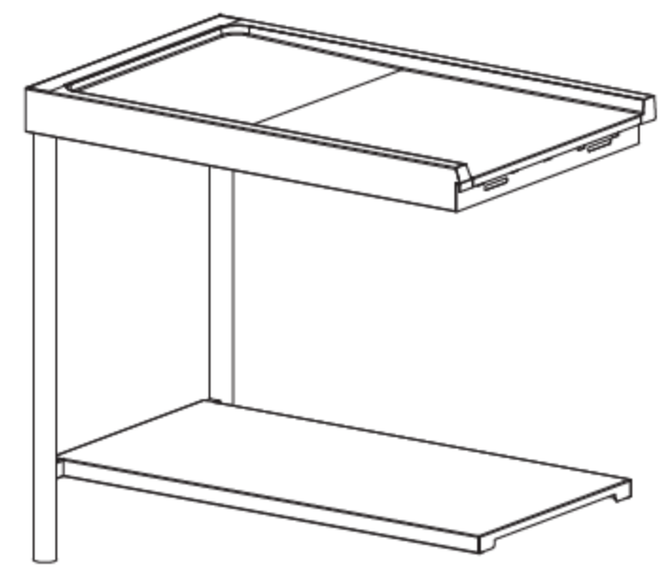
1200
575