K B S

SPARE PARTS CATALOGUE
ERSATZTEILKATALOG
CATALOGUE PIECES DETACHEES
CATALOGO PARTI RICAMBIO
CATALOGO DE PIEZAS DE RECAMBIO
CATALOGO PẸCAS DE REPOSỊC̃AO

READY
605

29-01-2019

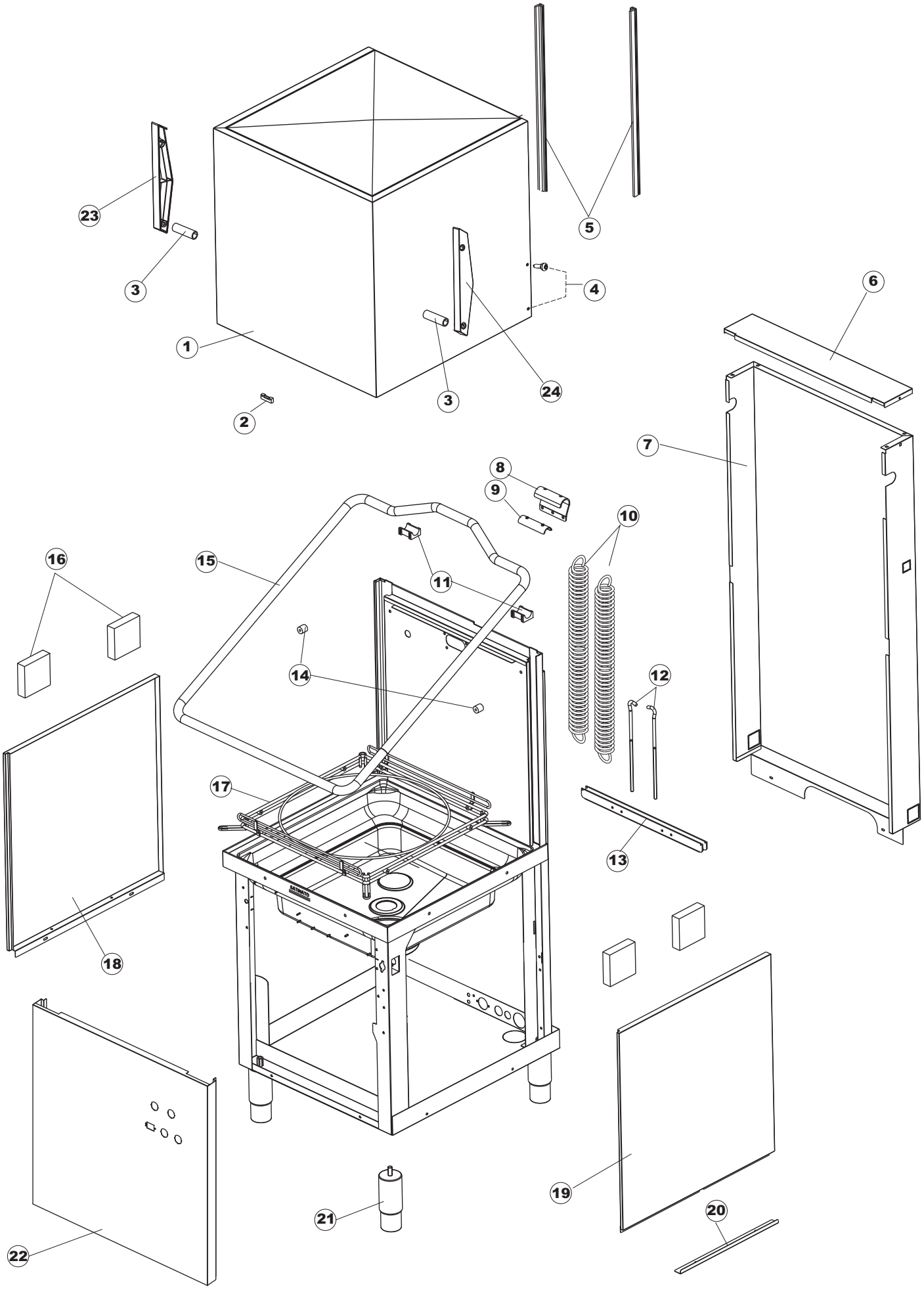
23
3
1
2
5
4
3
24
6
7
8
9
10
16
15
11
14
12
17
13
18
19
21
20
22

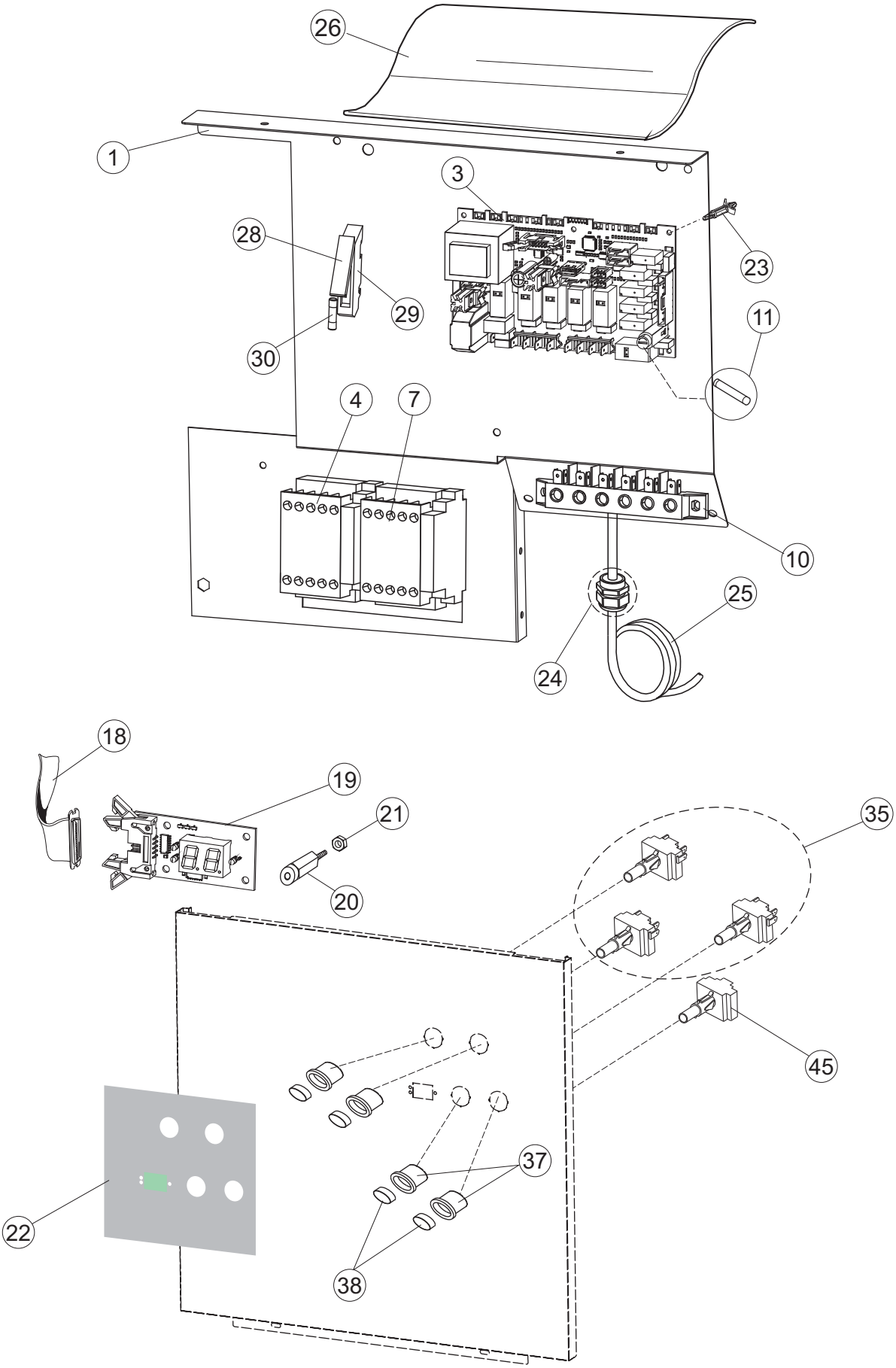
26
1
3
28
29
30
23
11
4
7
10
25
24
18
19
21
20
35
45
37
22
38

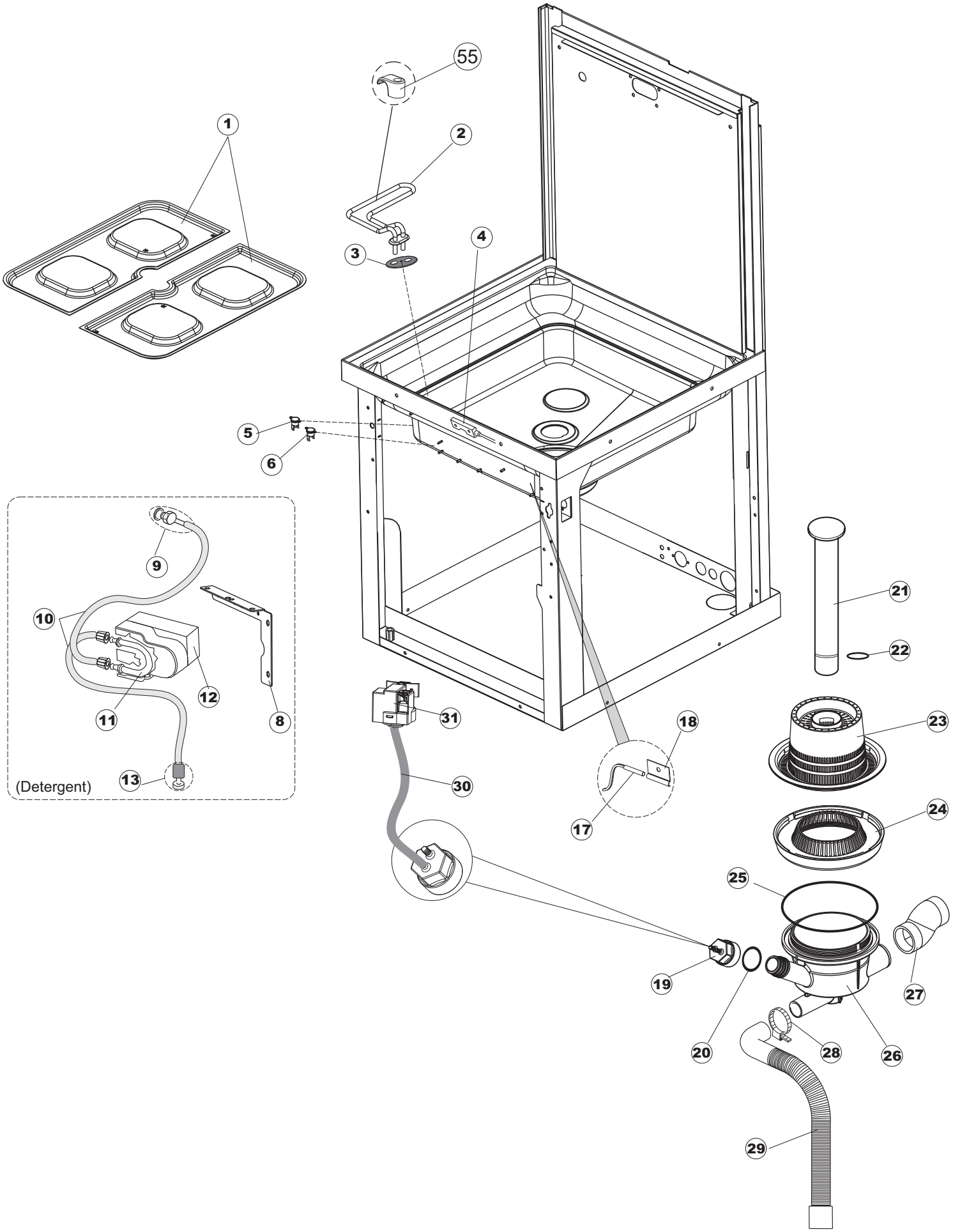
55
1
2
3
4
5
6
9
10
11
12
8
13
(Detergent)
31
30
18
17
21
22
23
24
25
19
20
27
28
26
29

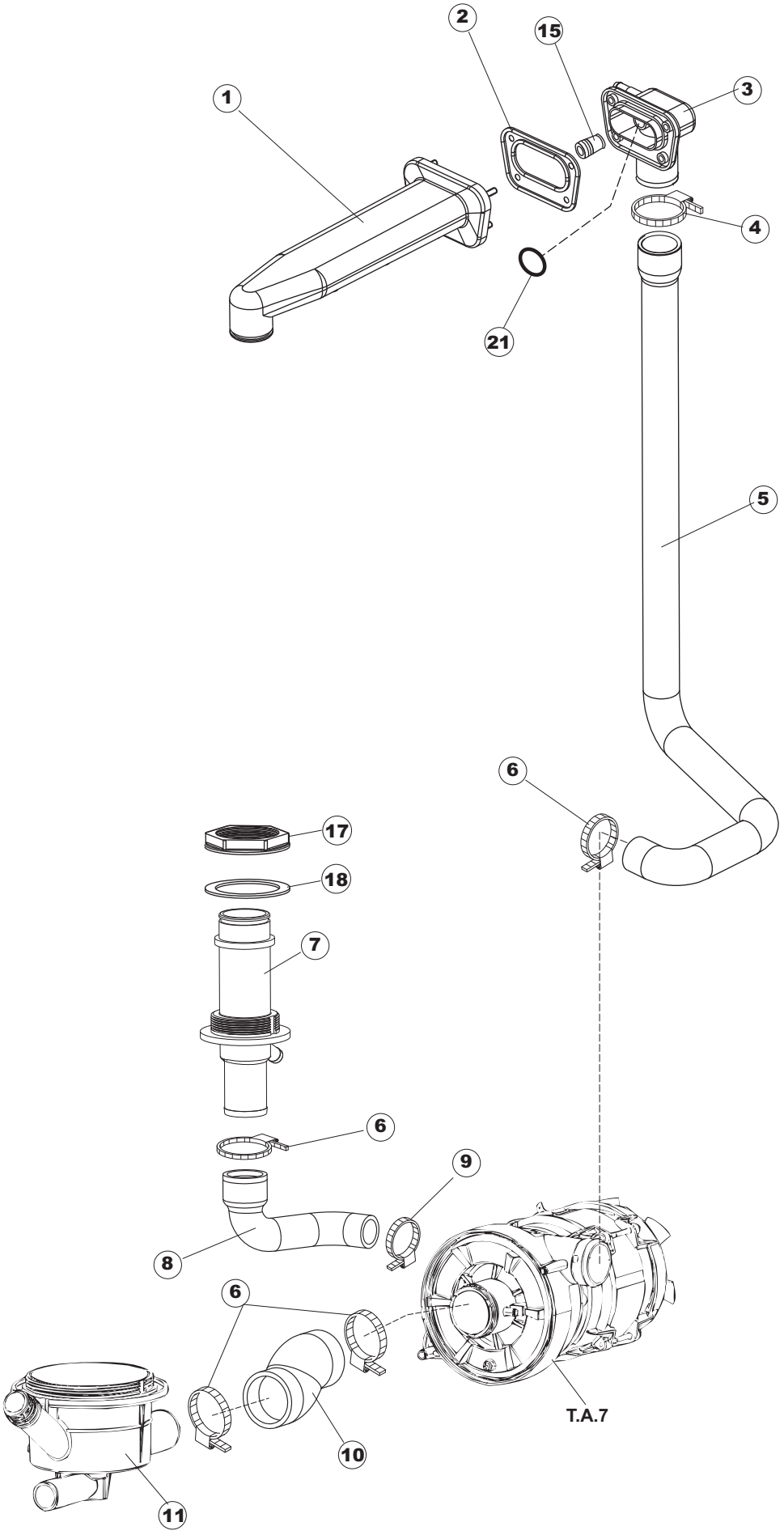
2
15
1
3
4
21
5
6
17
18
7
6
9
8
6
10
11
T.A.7

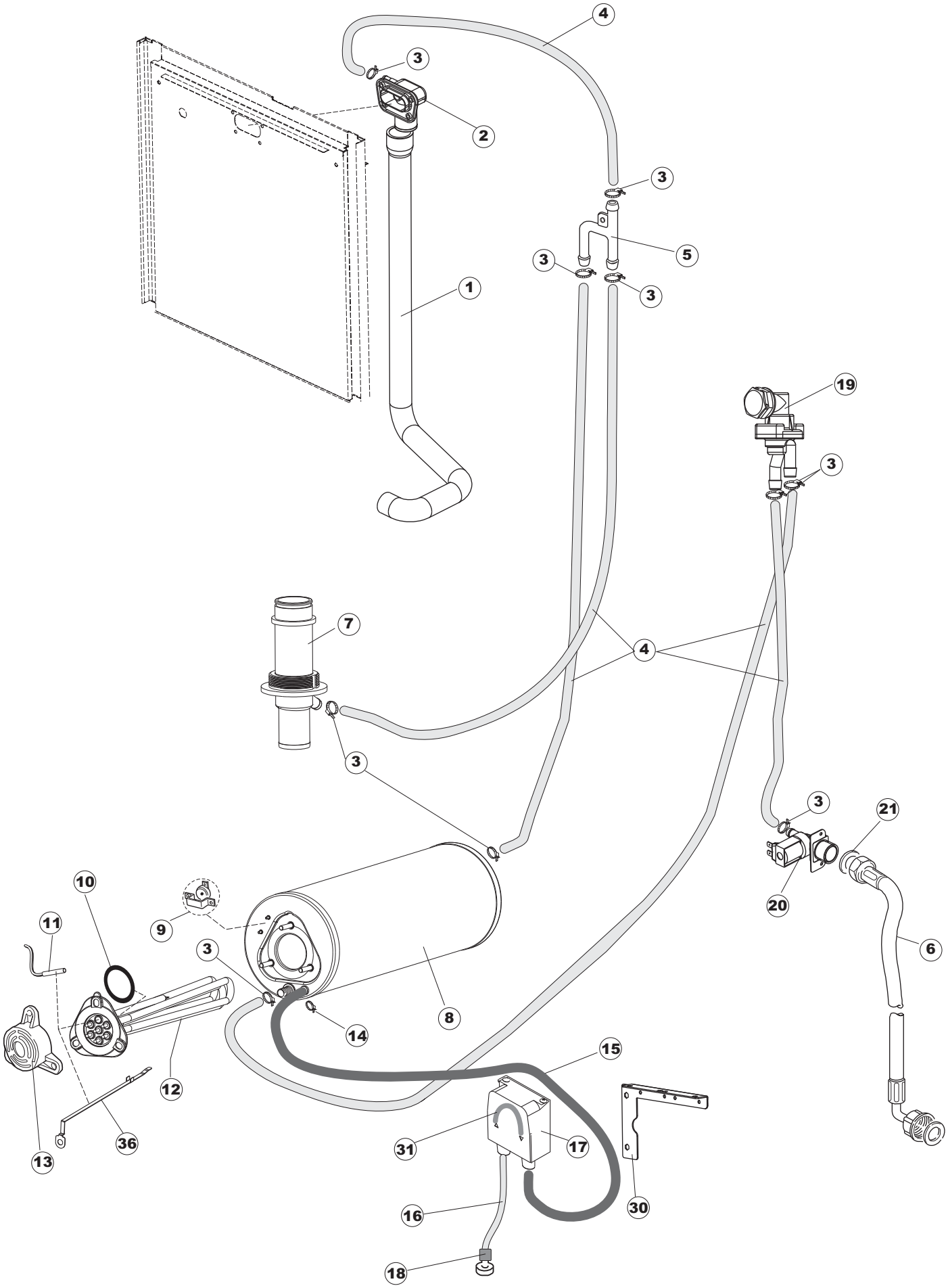
4
3
2
3
5
3
3
1
19
3
7
4
3
3
21
20
10
11
9
3
6
8
14
15
12
36
13
31
17
30
16
18

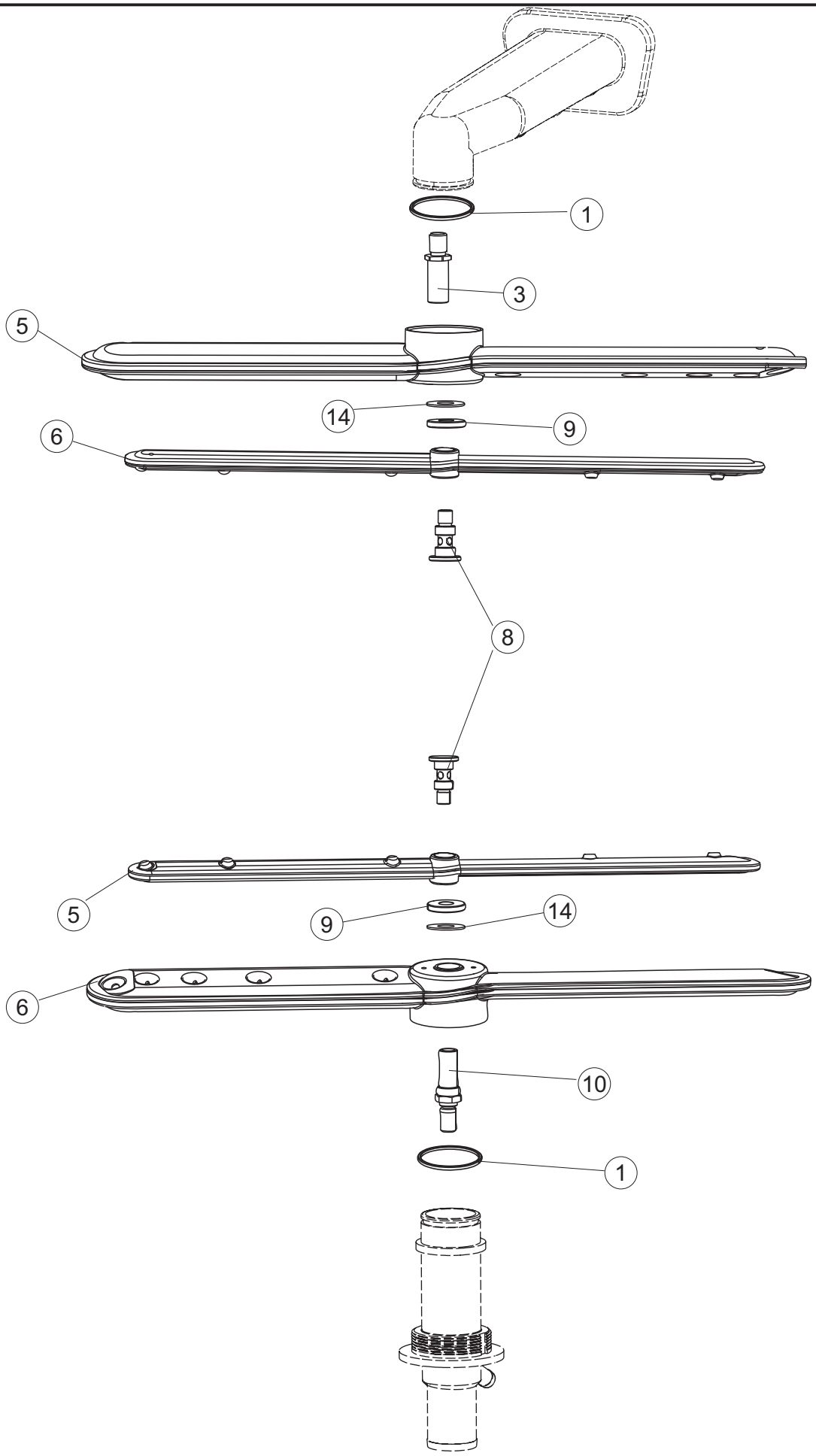
1
3
5
14
9
6
8
5
9
14
6
10
1

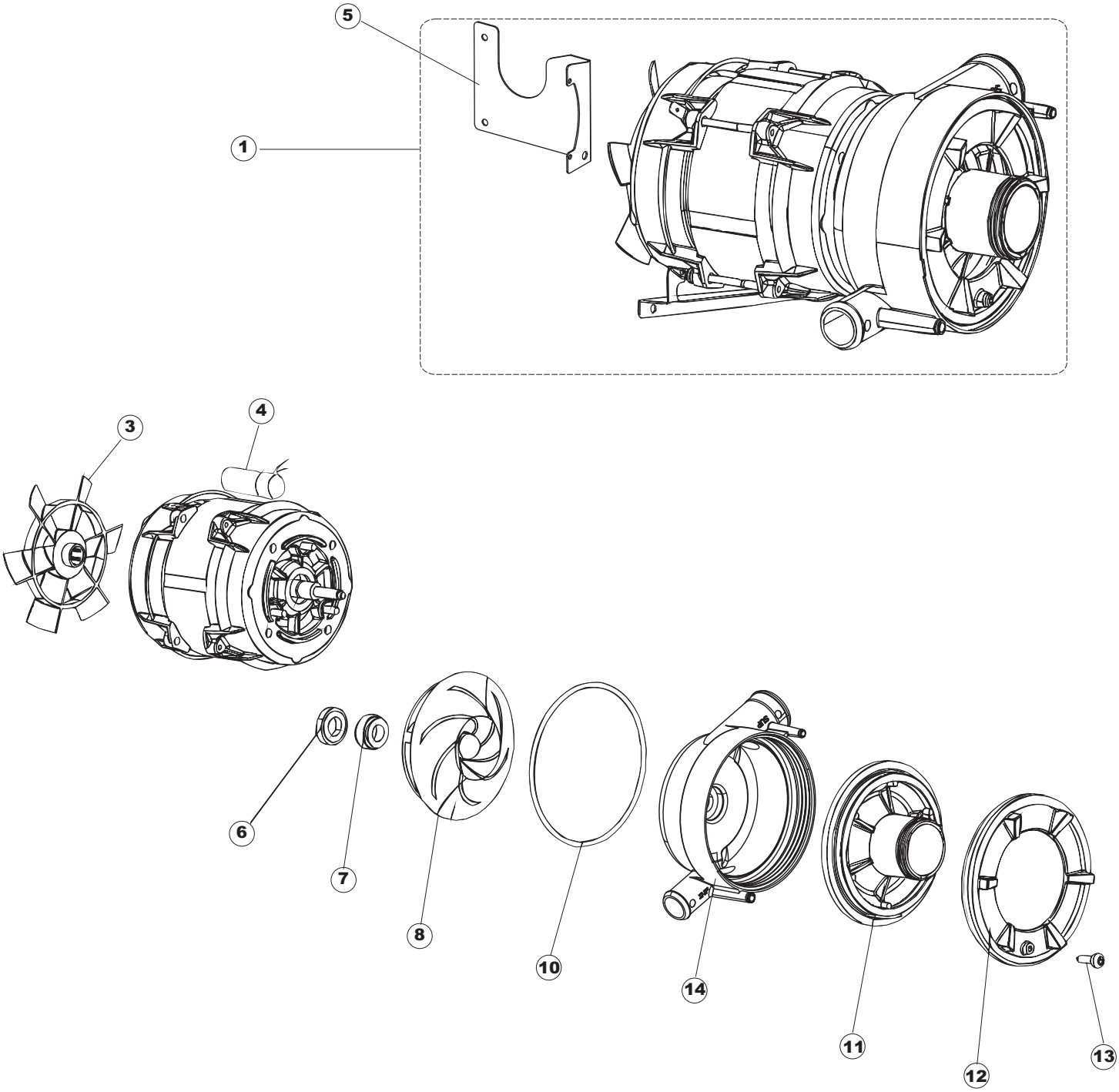
5
1
3
4
6
7
8
10
14
11
12
13

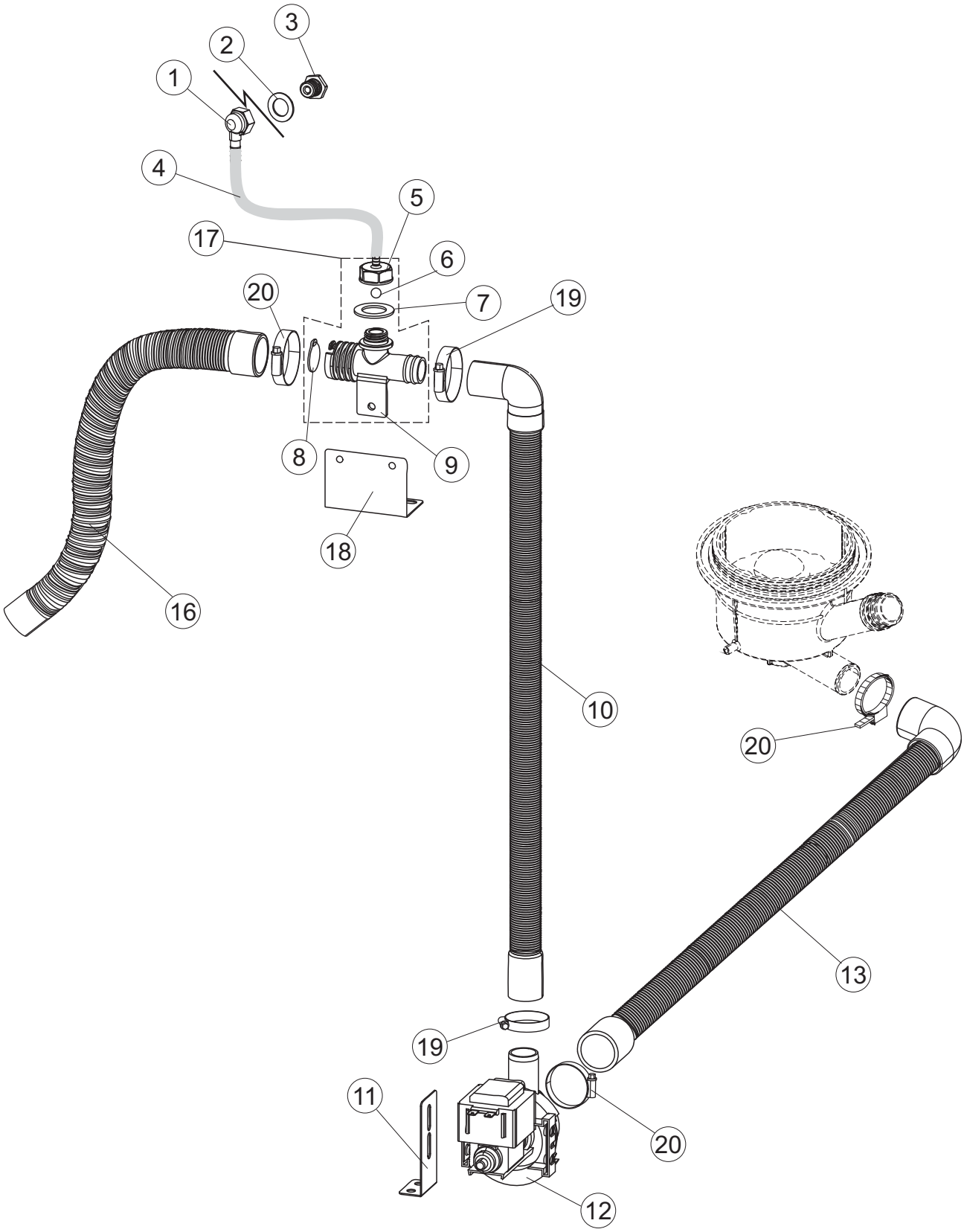
1
2
3
4
5
6
7
8
9
10
11
12
13
16
17
18
19
20
19
20
20

ST3800KB1DD GESCHIRRSPUELMASCHINE READY605 KBS (20321008)

Die rot gekennzeichneten Ersatzteile sollten beim Fachhandel/ Servicepartner lagernd sein.

Seite	Position	Ersatzteil nummer	Alter Code	Beschreibung	ME	Preis euro
1	1	74141		HAUBE FUER DURCHSCHUBGESCHIRRSPUELER	NR	
1	2	927088	CWM7	MAGNET FÜR MIKROSCHALTER	NR	
1	3	70212		Abstandhalter	NR	
1	4	80998		SCHRAUBE, KUNST. M4X6 (DIN933) GOLD	NR	
1	5	74068		HAUBE Schiebeführung	NR	
1	6	80638		OBEREN RÜCKSEITE	NR	
1	7	74162		RUECKWAND	NR	
1	8	80275	C.80275	WINKEL	NR	
1	9	80277	C.80277	WINKEL	NR	
1	10	926007	CMT549	SPANNFEDER HAUBE f5 100/120/140	NR	
1	11	80190	C.80190	WINKEL, HALTER FÜR GRIFF	NR	
1	12	926009	DAG332	HAKEN, FEDERREGUL. 100/120/140	NR	
1	13	74923		BALKENTRÄGER ZUSAMMENBAUFEDER	NR	
1	14	80105	C.80105	Türanschlag	NR	
1	15	74521		HANDGRIFF NH/GH50	NR	
1	16	41042	C.41042	KLEBENPER SCHLEGER	NR	
1	17	80240		RAHMEN, KORBHALTER DURCHSCHUBSPÜLAUTOM. D1000	NR	
1	18	69571		LINKEN SEITENWAND	NR	
1	19	69572		REICHT SEITENWAND	NR	
1	20	80078	C.80078	BEF.WINKEL, UNTERABLAGEFL.GOLD PG MASCHINENFERTIG	NR	
1	21	73100		FUSS	NR	
1	22	74550		VORDERPANEEL	NR	
1	23	70208		LINKS HEBEL HAUBE	NR	
1	24	70209		RECHTS HEBEL HAUBE	NR	
2	1	74043		PANEEL FUER ELEKTRISCHE BAUELEMENTE	NR	
2	3	215042-5		KARTE ELEKTRONIK GET50.2 F MD	NR	
2	4	229042		SCHALTSCHÜTZ	NR	
2	7	73350		KONTAKT-GEBER 230-50/60HZ	NR	
2	10	220011	REB220011	* KLEMMENBRETT, 5-POLIG + ERDUNG FV.122	NR	
2	11	228010		SICHERUNG 5X20 T4A	NR	
2	18	80934		FLACHKABEL	NR	
2	19	74902		Tastaturbefehle	NR	

ST3800KB1DD GESCHIRRSPUELMASCHINE READY605 KBS (20321008)

Die rot gekennzeichneten Ersatzteile sollten beim Fachhandel/ Servicepartner lagernd sein.

Seite	Position	Ersatzteil nummer	Alter Code	Beschreibung	ME	Preis euro
2	20	419036		ABSTANDSSTÜCK, M3	NR	
2	21	417119		SCHRAUBENMUTTER, M3 KUNST. WEISS	NR	
2	22	74843		NICHT IN DER PREIS LISTE		
2	23	CWP2		STÜTZFÜSSE FÜR PLATINE (ART.DRA6A)	NR	
2	24	DEP521		KABELSCHELLE PG21 (BER 4721)	NR	
2	25	80997		ANSCHLUSSKABEL 400V	NR	
2	26	80731		VORHANG, PVC EL.SCHUTZ KOMPL.	NR	
2	28	H.228047		*SICHERUNGSTRAGER	NR	
2	29	H.228048		* SICHERUNGSTRAGER-VERSCHLUSS	NR	
2	30	228010		SICHERUNG 5X20 T4A	NR	
2	35	80804		SCHALTER, ZWEIP. CM DEV-DEV (A0537)	NR	
2	37	226126		DRUCKTASTENGEHAEUSE	NR	
2	38	227064		TASTE, GAUFR. GRAU REIHE D25	NR	
2	45	226095	REB226095	DRUCKT. MIT DOPPELKONTAKT E.35/40	NR	
3	1	121123		INTEGRAL KUNSTSTOFFTANK FILTER	NR	
3	2	74168		HEIZUNG 2100W 230V	NR	
3	3	437086	REB437086	DICHTUNG, TANKWIDERSTAND	NR	
3	4	80871		TUERKONTAKTSCHALTER	NR	
3	5	236061		THERMOSTAT 127°	NR	
3	6	236052		THERM.,KONT. L.90ø+/-3ø(2611576)	NR	
3	8	74052		STÜTZWINKEL	NR	
3	9	999348		WASCHMITTEL INJECTION SPÜLANSCHLUSS	NR	
3	10	143194	REB143194	SCHLAUCH 4X6 CRISTAL, DURCHS.	MT	
3	11	143258		MEMBRANSCHLAUCH SANTOPREN	NR	
3	12	209043		PERISTALTISCHES DOSIERGERAET	NR	
3	13	121993		FILTERANORDNUNG	NR	
3	17	231016		TEMPERATURSONDE	NR	
3	18	H.775489-001		KLIPP FÜR TEMP.FÜHLER D5	NR	
3	19	107013		LUFT-GLOCKE DES DRUCKSCHALTERS	NR	
3	20	456073		O-RING	NR	
3	21	142058		ÜBERLAUFROHR LA50	NR	
3	22	456081		O-RING	NR	

ST3800KB1DD GESCHIRRSPUELMASCHINE READY605 KBS (20321008)

Die rot gekennzeichneten Ersatzteile sollten beim Fachhandel/ Servicepartner lagernd sein.

Seite	Position	Ersatzteil nummer	Alter Code	Beschreibung	ME	Preis euro
3	23	121120		SIEB	NR	
3	24	429072		ZWINGE	NR	
3	25	456076		TORISCHE DICHTUNG D.I.135.9X5.33	NR	
3	26	74073		ABSAUG-UND ABFLUSSKOERPER	NR	
3	27	127082		NACHSPUEL-FOERDERUNGSBOGEN	NR	
3	28	CFS1		SCHLAUCHSCHELLE TORRO 35-50/9	NR	
3	29	143252		ABLAUFLEITUNG	NR	
3	30	143235		SCHLAUCH 4X7 SILIKON DURCHS. CRP	MT	
3	31	224031		DRUCKWAECHTER	NR	
3	55	999351		GRUPPE FANGEN BEHÄLTER WIDERSTAND	NR	
4	1	69017		ZULAULEITUNG	NR	
4	2	80178	C.80178	DICHTUNG	NR	
4	3	80174		VERBINDUNGSST., OB.SPÜL. AUSS.GOLD (NEUTR. FARBE)	NR	
4	4	CFS1A		SCHELLE, SCHRAUBE TORRO W1/W2B 40-60/12	NR	
4	5	69020		DRUCKSCHLAUCH	NR	
4	6	CFS1		SCHLAUCHSCHELLE TORRO 35-50/9	NR	
4	7	69016		SAMMELLEITUNG	NR	
4	8	127085		SAUGMUFFE PUMPE LA50	NR	
4	9	423008	CFS24	SCHLAUCHSCHELLE D20X32X9 TYP TORRO ACC.W1	NR	
4	10	127082		NACHSPUEL-FOERDERUNGSBOGEN	NR	
4	11	74073		ABSAUG-UND ABFLUSSKOERPER	NR	
4	15	441009	REB441009	EINSATZ, DICHT. D10 SAMM.S621-	NR	
4	17	429073		MUTTER	NR	
4	18	437102		DICHTUNG	NR	
4	21	CGR3037		O-RING 3037 NITRILGUMMI 9,19X2,62	NR	
5	1	69020		DRUCKSCHLAUCH	NR	
5	2	80174		VERBINDUNGSST., OB.SPÜL. AUSS.GOLD (NEUTR. FARBE)	NR	
5	3	927322	CFS14	SCHLAUCHSCHELLE 12-22	NR	
5	4	143010	SPG61	ROHR, DRUCKSCHALTER TP 12X19.5	MT	
5	5	143268		Y-STUECK	NR	
5	6	143270		SCHLAUCH	NR	
5	7	69016		SAMMELLEITUNG	NR	

ST3800KB1DD GESCHIRRSPUELMASCHINE READY605 KBS (20321008)

Die rot gekennzeichneten Ersatzteile sollten beim Fachhandel/ Servicepartner lagernd sein.

Seite	Position	Ersatzteil nummer	Alter Code	Beschreibung	ME	Preis euro
5	8	104060		BOILER	NR	
5	9	926189	DRT140	SICHERHEITSTHERMOSTAT 95°C	NR	
5	10	456002	REB456002	O-Ring 48x6,2	NR	
5	11	231016		TEMPERATURSONDE	NR	
5	12	230083C	REB230083C	KIT HEIZUNG REB230083 (6KW)	NR	
5	13	69870		HEIZUNGSCHUETZ DES WARMWASSERBEREITERS	NR	
5	14	423010	CFS8	SCHELLE, D8X12X7,5 TYP TORRO ACC.W2	NR	
5	15	143005	SPG10	SCHLAUCH TP 5X11 (CASER/15/NL C4N)	MT	
5	16	H.775601		SCHLAUCH 4x6 CRISTAL BLAU PVC	MT	
5	17	209042		PERISTALTISCHES DOSIERGERAET	NR	
5	18	121993		FILTERANORDNUNG	NR	
5	19	144010	REB144010	RÜCKSCHLAGVORR.(EB) MIT ENTLÜFTUNG	NR	
5	20	240016	DEV3S16	ZUFLUSSVENTIL 1-WEG 3/4 230V DROSS.16L	NR	
5	21	437041	REB437041	DICHTUNG 3/4 GASVERSORG.	NR	
5	30	74052		STÜTZWINKEL	NR	
5	31	143261		MEMBRANSCHLAUCH	NR	
5	36	69871		SONDENHALTER	NR	
6	1	80184		GLEIT UND DICHTUNGSRING	NR	
6	3	70283		ZAPFEN	NR	
6	5	129075		SPRÜHARM	NR	
6	6	129080		NACHSPÜLARM	NR	
6	8	80700		STIFT	NR	
6	9	80697		RING	NR	
6	10	69787		DREHARMSPINDEL	NR	
6	14	437117		SCHEIBE	NR	
7	1	74122		MOTORPUMPE	NR	
7	3	335015		LUFTERRAD	NR	
7	4	206002	REB206002	KONDENSATOR - 10 mF	NR	
7	5	69400		PUMPENTRÄGER	NR	
7	6	141008		MECH. DICHTUNG FÜR WASCHPUMPE DER GLÄSERSPÜLER	NR	
7	7	141009		MECH. DICHTUNG FÜR WASCHPUMPE DER GLÄSERSPÜLER	NR	
7	8	124057		PUMPENFLUEGEL	NR	

ST3800KB1DD GESCHIRRSPUELMASCHINE READY605 KBS (20321008)

Die rot gekennzeichneten Ersatzteile sollten beim Fachhandel/ Servicepartner lagernd sein.

Seite	Position	Ersatzteil nummer	Alter Code	Beschreibung	ME	Preis euro
7	10	456078		TORISCHE DICHTUNG	NR	
7	11	480148		ABDECKUNG PUMPE	NR	
7	12	429074		RING	NR	
7	13	486242		SCHRAUBE 3.5X13	NR	
7	14	116041		PUMPENGEHAEUSE	NR	
8	1	468165	REB468165	FITTING, KUNST. VERBINDUNGSST. 35/40/22	NR	
8	2	75402		DICHTUNG ABWASCHE ANSCHLUSS	NR	
8	3	429075		GEWINDERING	NR	
8	4	H.775611-001		SCHLAUCH, PVC KRISTALL 10X14	MT	
8	5	468205		ABFLUSSANSCHLUSS LA50	NR	
8	6	476008		KUGELHAHN	NR	
8	7	437083		DICHTUNG, GUMMI D32D19.5S1.5	NR	
8	8	499092		BLENDE	NR	
8	9	144022		VENTIL LA50	NR	
8	10	80702		ROHRE	NR	
8	11	80712		STÜTZWINKEL	NR	
8	12	999363		KIT DER ABFLUSSPUMPE	NR	
8	13	70097		DRAINAGEROHR	NR	
8	16	143252		ABLAUFLEITUNG	NR	
8	17	144991B		LUFTLOCH-VENTIL DER ABFLUSSPUMPE	NR	
8	18	80637		TRAGBUEGEL	NR	
8	19	CFS18		SCHLAUCHSCHELLE 20-32/9	NR	
8	20	CFS1		SCHLAUCHSCHELLE TORRO 35-50/9	NR	