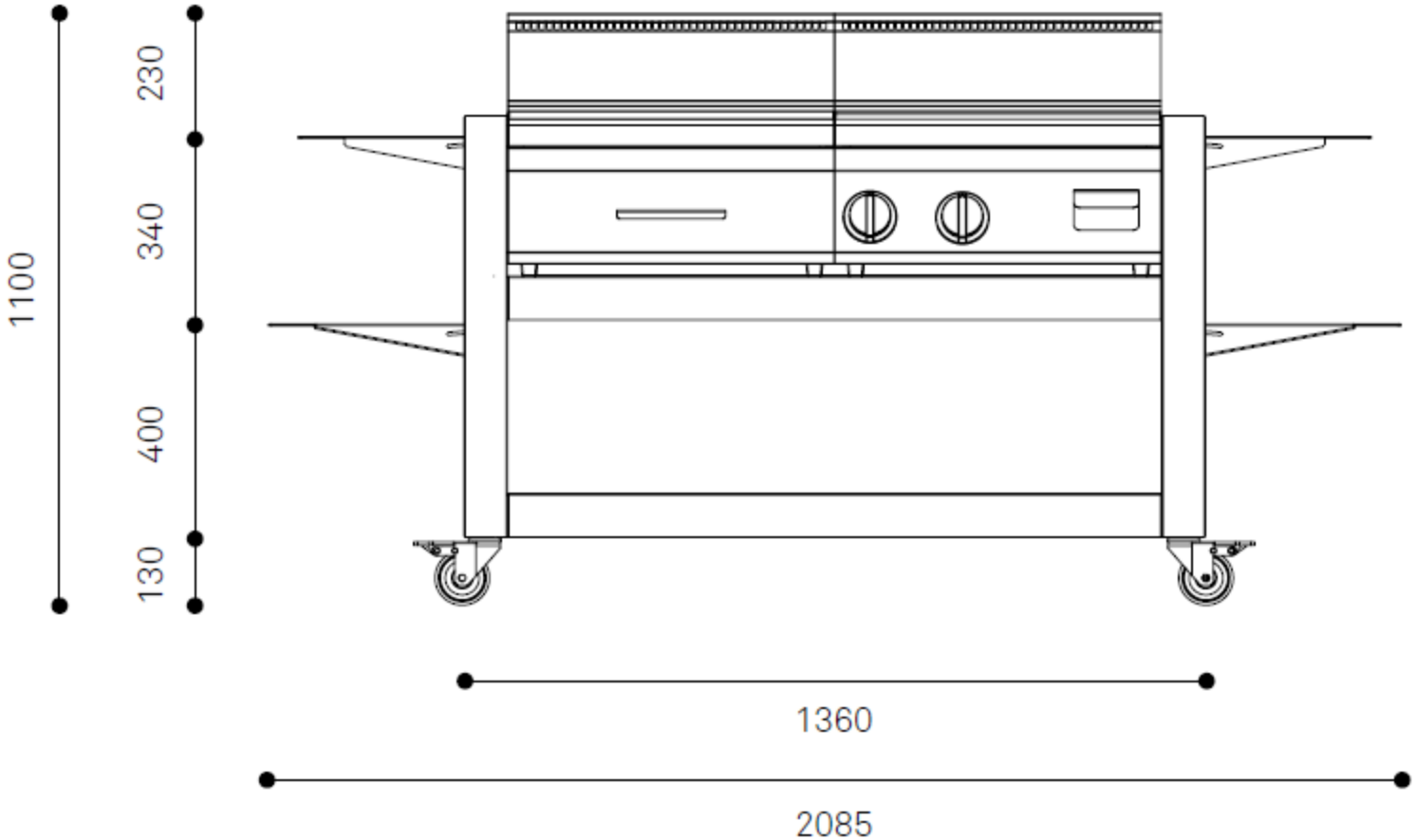
1100
230
340
400
130
1360
2085