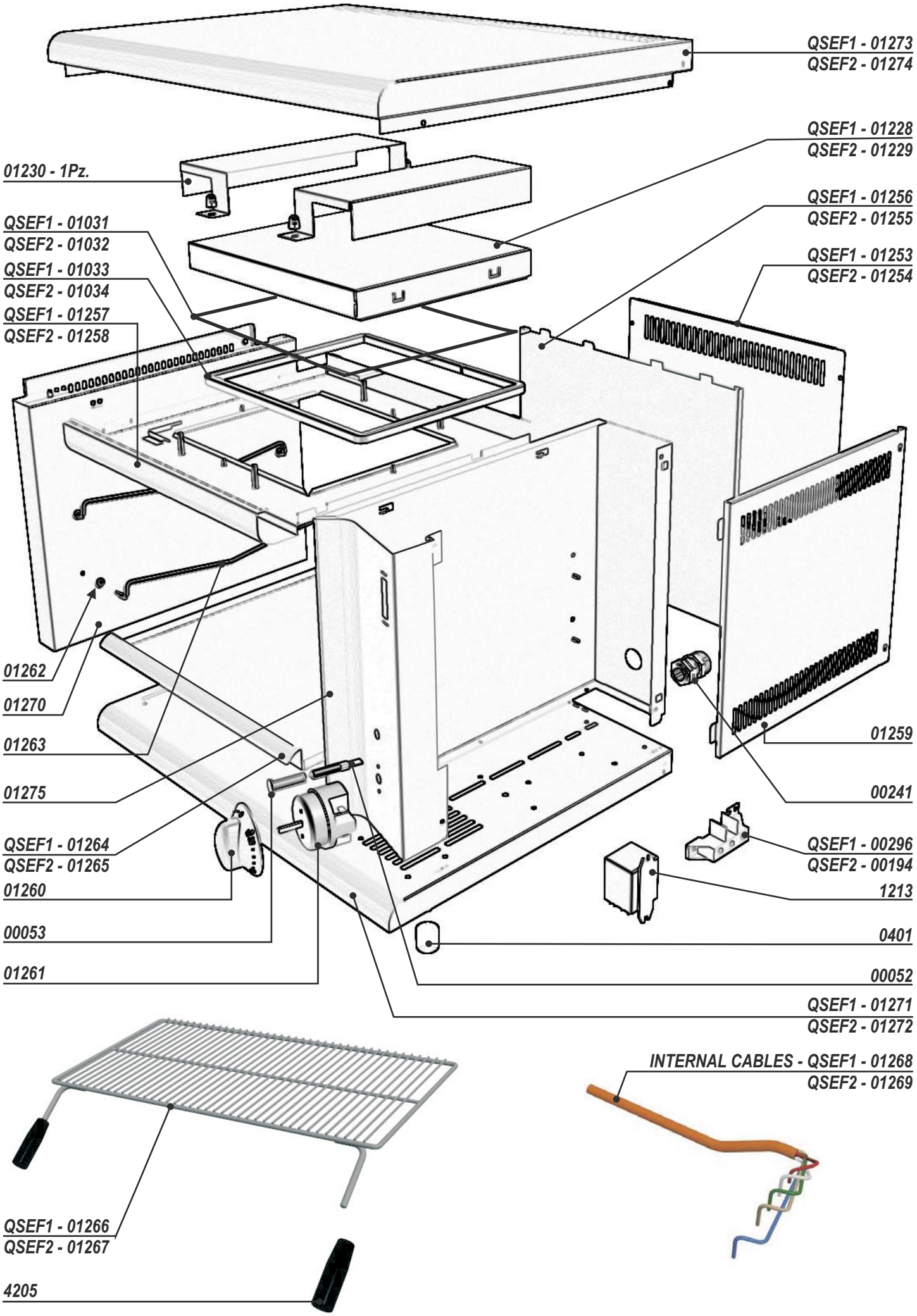
QSEF1 - 01273
QSEF2 - 01274
QSEF1 - 01228
QSEF2 - 01229
01230 - 1Pz.
QSEF1 - 01256
QSEF2 - 01255
QSEF1 - 01031
QSEF2 - 01032
QSEF1 - 01253
QSEF2 - 01254
QSEF1 - 01033
QSEF2 - 01034
QSEF1 - 01257
QSEF2 - 01258
01262
01270
01263
01259
01275
00241
QSEF1 - 01264
QSEF2 - 01265
QSEF1 - 00296
QSEF2 - 00194
01260
1213
00053
0401
01261
00052
QSEF1 - 01271
QSEF2 - 01272
INTERNAL CABLES - QSEF1 - 01268
QSEF2 - 01269
QSEF1 - 01266
QSEF2 - 01267
4205