SCHALTPLAN

KBS Gastrotechnik GmbH – Schoßbergstraße 26 – 65201 Wiesbaden

www.kbs-gastrotechnik.de
Stand April 2024

SCHEMA ELETTRICO SCALDAPATATE 60 M40

DIS.N. CR0935680
DATA 23.12.11
MOD.

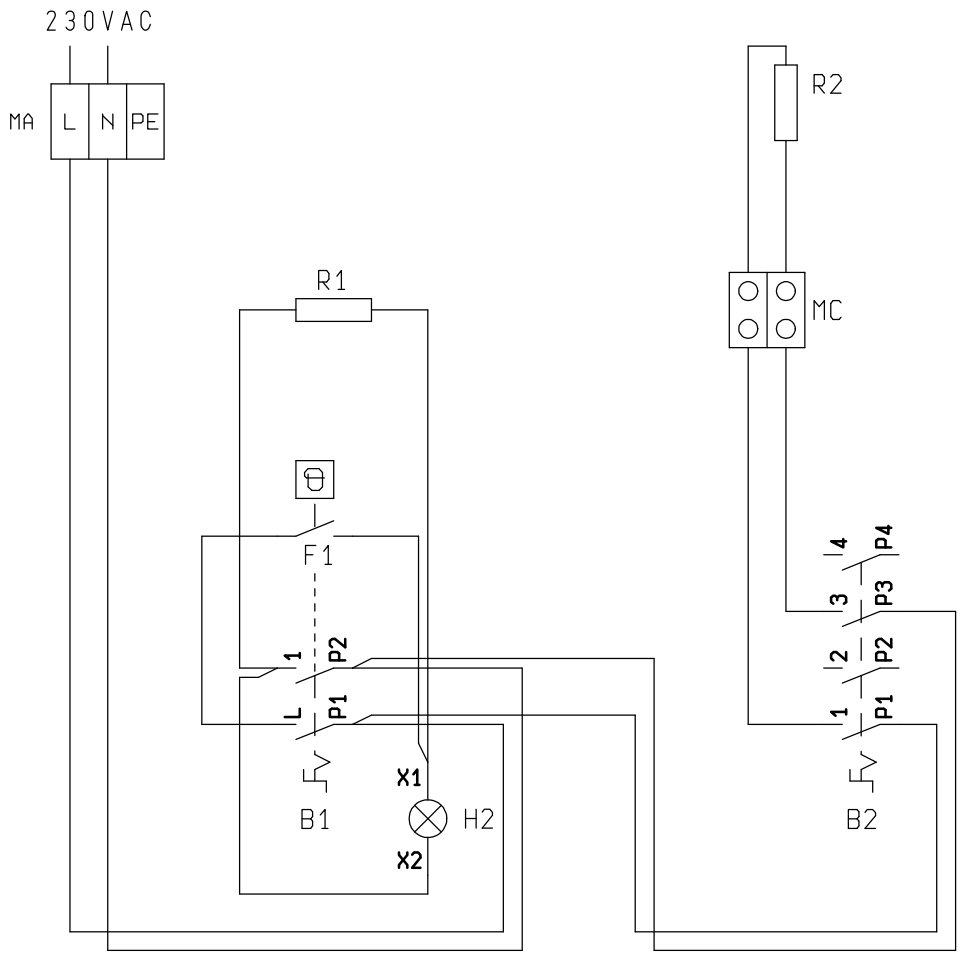

Mod	SP64E 6NSP/E400 OSP64E ERP62T
P(KW)	2,0
I(A)	8,7
U(V)	230V~
f(Hz)	50/60
Supply Cable	3G1mm ^{2}

B1-B2	INTERRUTTORE	INTERRUPTEUR	CUT-OFF SWITCH	EIN-AUS SCHALTER
F1	TERMOSTATO DI LAVORO	THERMOSTAT	THERMOSTAT	THERMOSTAT
H2	SPIA ARANCIO	LAMPE ORANGE	ORANGE PILOTLIGHT	ORANGE LAMPE
MA	MORSETTIERA ARRIVO LINEA	BORNES ARRIVEE LIGNE	TERMINAL BLOCK	ANSCHLUSSKLEMME
MC	MORSETTIERA DERIVAZIONE	BLOC DE DERIVATION	TERMINAL BLOCK	REIHENKLEMME
R1-R2	RESISTENZA	RESISTANCE	HEATING ELEMENT	HEIZKORPER

MOD.	FIRMA	DATA	DESCRIZIONE MODIFICA
-	NARDINI	23.12.11	PRIMA EMISSIONE

DISEGNATO DA: NARDINI
APPROVATO DA:

DESCRIZIONE MODIFICA | DATA | FIRMA | MOD.